Lue käyttöohjeet huolellisesti ennen laitteen käyttöä ja noudata kaikkia annettuja ohjeita. Säilytä ohjeet myöhempää tarvetta varten.
Läs noggrant igenom bruksanvisningen innan du använder apparaten och följ alla angivna instruktioner. Spara instruktionerna för senare behov.
Read the instruction manual carefully before using the appliance and follow all given instructions. Save the instructions for further reference.

MEG135A

TASONOSTIN

SAXLYFT

SCISSOR LIFT

Käyttöohje
Alkuperäinen käyttöohje

Bruksanvisning
Översättning av bruksanvisning i original

Instruction manual
Translation of the original instructions

Isojoen Konehalli Oy, Keskustie 26, 61850 Kauhajoki As, Finland
Tel. +358 (0)20 1323 232 • tuotepalaute@ikh.fi • www.ikh.fi

JOHDANTO

Onnittelumme tämän laadukkaan MEGANEX -tuotteen valinnasta! Toivomme ostamasi laitteen olevan suureksi avuksi työssäsi. Muista lukea käyttöohje ennen laitteen käyttöönottoa varmistaaksesi turvallisen käytön. Epäselvissä tilanteissa tai ongelmien ilmetessä ota yhteys jälleenmyyjään tai maahantuojaan. Toivotamme Sinulle turvallista ja miellyttävää työskentelyä laitteen kanssa!

TURVAOHJEET

LUE NÄMÄ OHJEET HUOLELLISESTI LÄPI JA HUOMIOI TURVAOHJEET JA VAROITUKSET. KÄYTÄ LAITETTA OIKEIN JA HUOLELLISESTI SILLE SUUNNITELTUUN KÄYTTÖTARKOITUKSEEN. OHJEIDEN NOUDATTAMATTA JÄTTÄMINEN VOI JOHTAA VAKAVIIN HENKILÖ- TAI OMAISUUSVAHINKOIHIN. PIDÄ NÄMÄ OHJEET TALLELLA MYÖHEMPÄÄ TARVETTA VARTEN.

AINOASTAAN VALTUUTETTU SÄHKÖASENTAJA SAA TEHDÄ SÄHKÖASENNUKSET LAITTEELLE.

PIDÄ TYÖSKENTELYALUE SIISTINÄ.
Työskentely ahtaissa tai sekaisissa tiloissa voi aiheuttaa vahinkoja.

SUOJAUDU SÄHKÖISKUILTA.
Varmista aina, että käytettävän verkkovirran jännite ja taajuus vastaavat laitteen tyyppikilvessä ilmoitettuja arvoja. Vältä kosketusta maadoitettuihin pintoihin kuten putkiin, lämpöpattereihin, liesiin tai jääkaappeihin.

ÄLÄ PÄÄSTÄ LAPSIA LAITTEEN LÄHELLE.
Huolehdi, että muutkin ulkopuoliset pysyttelevät riittävän etäällä laitteesta ja sen sähköjohdosta. Kaikki ulkopuoliset on pidettävä poissa työskentelyalueelta.

SÄILYTÄ KÄYTTÄMÄTTÖMÄNÄ OLEVIA SÄHKÖLAITTEITA OIKEIN.
Kun laite ei ole käytössä, varastoi se kuivaan ja lukittavaan säilytyspaikkaan pois lasten ulottuvilta.

ÄLÄ YLIKUORMITA LAITETTA.
Se suoriutuu parhaiten ja turvallisimmin tehtävästä sille tarkoitetulla nopeudella.

KÄYTÄ OIKEANLAISTA LAITETTA.
Älä yritä väkisin tehdä liian pienellä koneella sellaista työtä, johon sitä ei ole tarkoitettu ja johon tarvittaisiin tehokkaampaa konetta.

KÄYTÄ ASIANMUKAISTA VAATETUSTA.
Älä käytä liian väljiä vaatteita tai koruja, jotka saattavat tarttua laitteen liikkuviin osiin. Suojaa pitkät hiukset esim. hiusverkolla.

PIDÄ SUOJUKSET PAIKOILLAAN JA HYVÄSSÄ KÄYTTÖKUNNOSSA.
Jos laitteessa on suojuksia tai turvalaitteita, älä käytä laitetta ilman niitä.

VÄLTÄ JATKOJOHDON KÄYTTÖÄ.
Jos sen käyttö kuitenkin on välttämätöntä, varmista, että jatkojohto ja sen pistoke ovat tyypiltään, kooltaan, muodoltaan sekä kaikilta muilta ominaisuuksiltaan laitteen johtoa ja pistoketta vastaavia, ja että jatkojohto on oikein johdotettu ja hyväkuntoinen. Älä käytä jatkojohtoa, jonka halkaisija on alle 2,5 mm2 tai pituus yli 20 m, muuten laitteen moottori saattaa vaurioitua.

ÄLÄ KURKOTTELE.
Varmista, että seisot aina tukevasti ja pystyt säilyttämään tasapainosi.

HUOLLA LAITTEET KUNNOLLA.
Huolla ja vaihda osat ohjeiden mukaan. Tarkista sähköjohto säännöllisesti ja korjauta tai vaihdata vioittunut johto valtuutetussa huoltoliikkeessä. Tarkista myös jatkojohto säännöllisesti ja vaihda tarvittaessa. Pidä laitteen kahvat kuivina ja puhtaina ja huolehdi, etteivät ne ole öljyisiä tai rasvaisia.

IRROTA JOHTO PISTORASIASTA ASENNUS-, HUOLTO- TAI SÄÄTÖTOIMENPITEIDEN JA OSIEN VAIHDON AJAKSI SEKÄ AINA KUN LAITETTA EI KÄYTETÄ.

ÄLÄ JÄTÄ LAITTEESEEN AVAIMIA.
Tarkista aina ennen laitteen käynnistämistä, että kaikki avaimet ja säätötyökalut on varmasti poistettu.

HUOLEHDI, ETTEI LAITE KÄYNNISTY VAHINGOSSA.
Varmista, että laitteen virtakytkin on pois päältä, kun työnnät pistokkeen pistorasiaan.

OLE AINA TARKKANA JA KESKITY TYÖHÖN.
Laitetta käytettäessä on noudatettava aina erityistä huolellisuutta ja varovaisuutta. Laitetta ei saa koskaan käyttää väsyneenä, sairaana tai alkoholin, lääkkeiden, huumeiden tai muiden havainto- ja reaktiokykyyn vaikuttavien aineiden vaikutuksen alaisena.

TARKISTA LAITTEEN OSAT VAURIOIDEN VARALTA.
Jos huomaat laitteessa, sen suojuksissa tai muissa osissa vaurioita, älä käytä sitä ennen kuin olet tarkistuttanut sen valtuutetussa huoltoliikkeessä. Tarkista, että liikkuvat osat toimivat virheettömästi ja liikkuvat esteettä sekä ovat muutenkin kunnossa. Tarkista kaikkien osien kiinnitys ja kaikki muu mikä saattaa vaikuttaa laitteen toimintaan. Vaurioituneet osat on korjautettava tai vaihdatettava asianmukaisesti valtuutetussa huoltoliikkeessä, ellei tässä käyttöohjeessa ole neuvottu toisin. Vialliset kytkimet tulee vaihdattaa valtuutetussa huoltoliikkeessä. Laitetta ei saa käyttää, jos virtakytkin ei toimi.

KÄYTÄ AINOASTAAN ALKUPERÄISVARAOSIA JA -LISÄVARUSTEITA.
Muunlaisten osien käyttö saattaa aiheuttaa vaaratilanteen.

KORJAUKSIA SAA SUORITTAA AINOASTAAN VALTUUTETTU HUOLTOLIIKE ALKUPERÄISVARAOSIA KÄYTTÄEN, MUUTEN LAITTEEN KÄYTTÄJÄ ON LOUKKAANTUMISVAARASSA.

- Nostinta saa käyttää vain pätevä henkilökunta, joka on asianmukaisesti koulutettu tämän laitteen erityiskäyttöön.
- Jos laitetta käytetään alle 0°C:n lämpötilassa, estä paineilmajärjestelmän jäätyminen suodattamalla vesi paineilmasta.
- Työskentelyalueella ei saa olla ihmisiä tai esineitä, jotka voivat olla vaaraksi nostolle.
- Nostettavan ajoneuvon paino ei saa ylittää nostimen kapasiteettia.
- Varmista aina, että turvalaitteet ovat kytkeytyneet, ennen kuin teet töitä autolle tai sen lähellä.
- Varmista huolto-ohjeiden mukaisesti, että laite ja sen mekanismit toimivat oikein.
- Laske nostin ala-asentoon, kun lopetat työskentelyn.
- Älä tee muutoksia laitteeseen neuvottelematta ensin valmistajan kanssa.
- Jos laitetta ei enää käytetä, irrota virtaliitännät, tyhjennä öljysäiliö ja hävitä nesteet paikallisten määräysten mukaisesti.
- Jos nostinta ei käytetä pitkään aikaan, toimi seuraavasti:
  - Irrota virtalähde.
  - Tyhjennä öljysäiliö.
  - Rasvaa liikkuvat osat, jotka voivat vaurioitua pölyn tai kuivumisen seurauksena.
- Pidä palonsammutusvälineet saatavilla työskentelypaikalla.

Varoitus!

- Laitetta saa käyttää ja huoltaa vain pätevä henkilökunta, joka on saanut asianmukaisen koulutuksen. Laitteen osien omavaltainen vaihtaminen ilman valmistajan lupaa voi aiheuttaa suoria tai välillisiä vaurioita.
- Ainoastaan käyttäjä saa olla laitteen lähellä, kun sitä käytetään.
- Älä altista nostinta äärimmäisille lämpötiloille tai kosteudelle.
- Suojaa nostin pölyltä, ammoniakilta, alkoholilta, laimentimilta, ruiskuliima-aineilta ja muilta vastaavilta aineilta.
- Nostimen rutiinitarkastusta ei saa tehdä, jos se on vikatilassa tai vaurioitunut. Käytä vain alkuperäisiä varaosia.
- Älä koskaan ylikuormita nostinta. Nimelliskapasiteetti on merkitty nostimeen.
- Nostinta ei saa nostaa, kun nostettavan ajoneuvon sisällä on ihmisiä. Pidä ulkopuoliset poissa nostoalueelta.
- Varmista, ettei nostoalueella ole esteitä, rasvaa, koneöljyä, roskia tai muita epäpuhtauksia.
- Joidenkin ajoneuvotyyppien osien irrottaminen tai asentaminen voi muuttaa painopistettä merkittävästi tai aiheuttaa epävakautta. Tue siksi ajoneuvo lisätuilla.
- Käytä asianmukaisia välineitä, työkaluja ja suojavarusteita.
- Kiinnitä erityistä huomiota nostimen turvallisuusmerkintöihin.
- Liikkuvia osia ei saa koskea käytön aikana.
- Turvalaitteita ei saa irrottaa tai tehdä toimimattomaksi.

Varoitustarrat

VAROITUS!				
Käyttäjä ei saa olla ajoneuvon alla huollon aikana.	Käyttäjän ja sivullisten on pidettävä turvallinen etäisyys koneeseen.	Tasonostinta saavat käyttää vain koulutetut ammattilaiset.	Älä käytä apujalustaa tai puista vartta, kun lasket tasonostinta.	Älä ravista ajoneuvoa, kun se on nostovarsien päällä.
Varo käsiäsi, kun tasonostin nousee ja laskee.	Älä koskaan nosta tai laske vain toista puolta.	Älä muuta tasonostimen turvajärjestelmää.	Varo jalkojasi, kun hissi laskeutuu.	Varmista, että nostettava paino on tasapainossa molemmilla tasoilla, jotta se ei kallistu tai liu'u.
Varoitusten noudattamatta jättäminen voi aiheuttaa koneen toimintavirheitä ja vaarantaa käyttäjän turvallisuuden. Säännöllinen huolto takaa laitteen pitkän käyttöiän ja käyttäjän turvallisuuden.				
	Pidä laite ja ympäristö puhtaana.	Lue käyttöohje huolellisesti ennen käyttöä.	Pidä huollettava ajoneuvo samansuuntaisena nostimen tasojen kanssa.	Ohjauskotelon korkea jännite.

TEKNISET TIEDOT

Nimellisnostokapasiteetti	**3000 kg**
Nostokorkeus	**1000 mm**
Tason leveys	**490 mm**
Tason pituus	**1460 mm–1990 mm**
Nostoaika	**40 s**
Aloituskorkeus	**115 mm**
Moottorin teho	**1,5 kW**
Moottorin jännite	**220 V / 380 V**
Öljynpaine	**16–26 MPa**
Ilmanpaine	**0,6–0,8 MPa**
Melutaso	**max. 80 dB (A)**

Tämä tuote täyttää laatuluokan HA 2807 vaatimukset.

Mitat

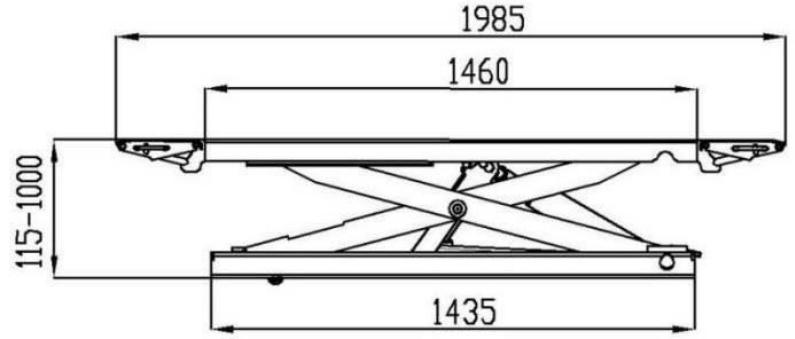

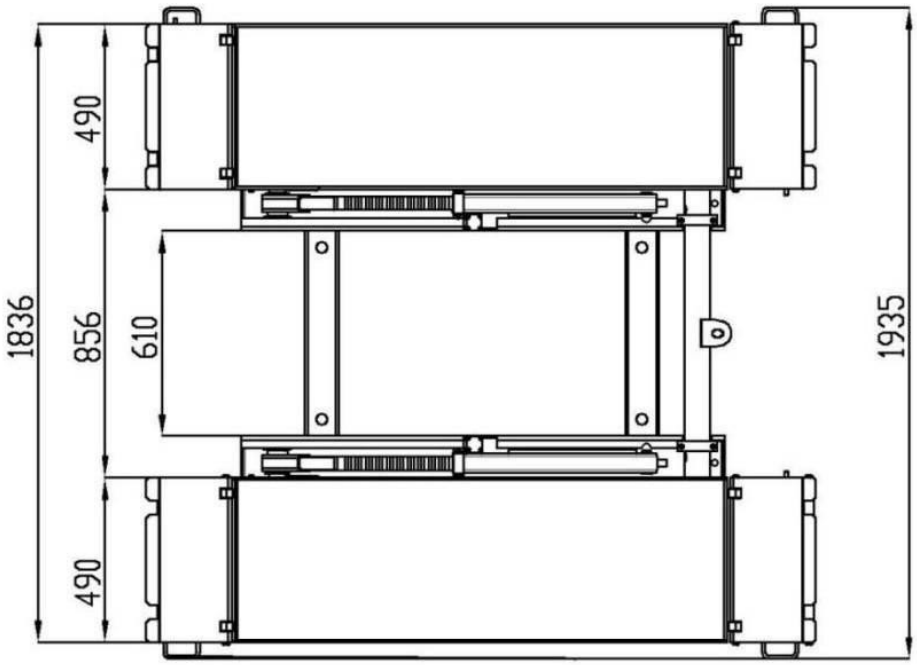

LAITTEEN ESITTELY

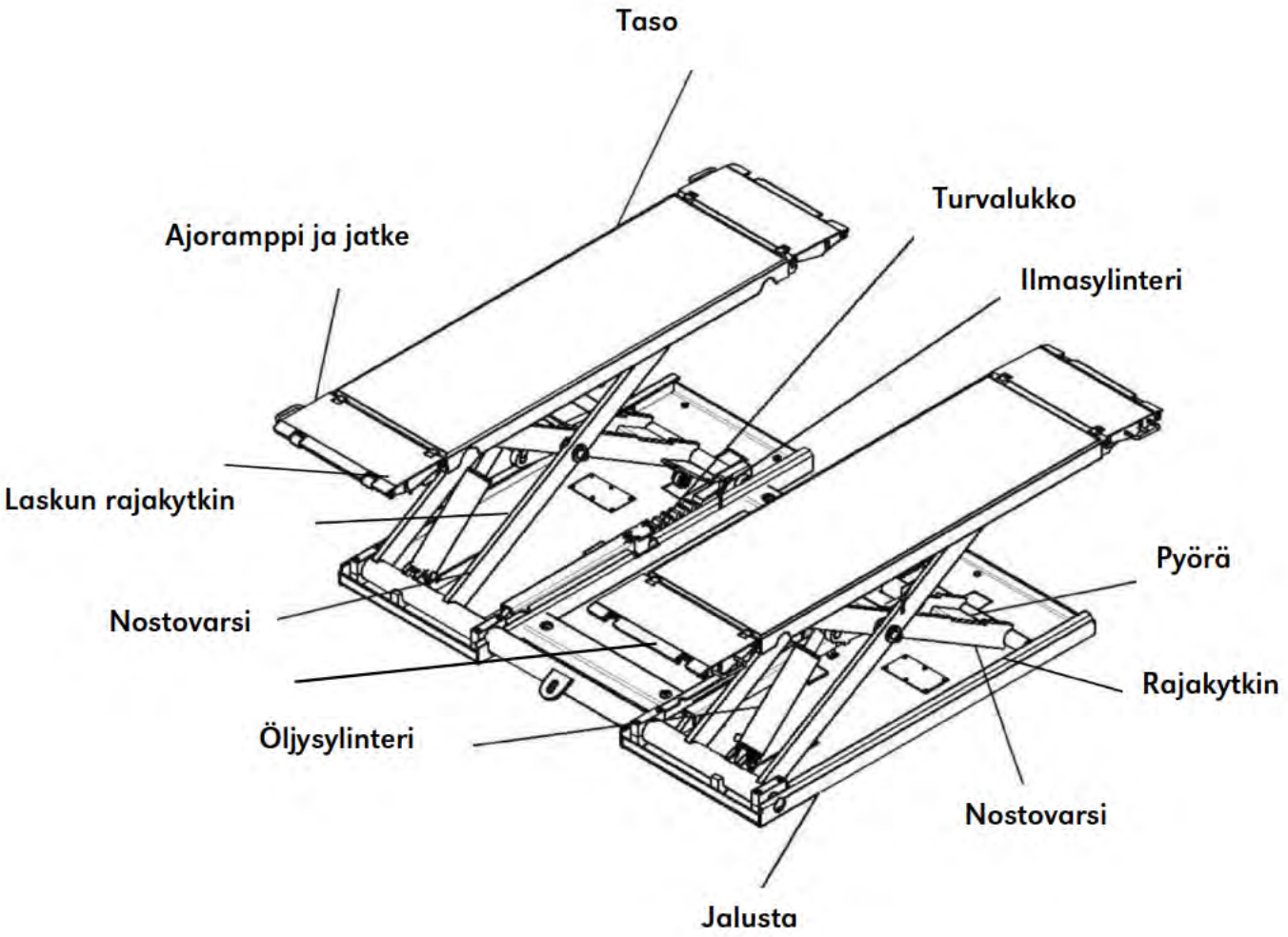

Ominaisuudet

- Nostimen mukana tulee helposti irrotettavat pyörät siirtämistä varten.
- Paineilmakäyttöinen turvalukko: varmista ennen laskemista ja nostamista, että turvalukitus aukeaa kummaltakin puolelta samanaikaisesti.
- Aloituskorkeus 115 mm, lattiaan kiinnitetyt erilliset rampit
- Tehokas kaksoissylinteri
- Hydraulijärjestelmässä on solenoidiventtiilit ja laadukaat tiivisteet.
- Nostimessa on neljä osaa: runko, hydrauli-, paineilma- ja sähköjärjestelmä sekä turvalaite.

KÄYTTÖTARKOITUS

Tämä tasonostin on suunniteltu ja rakennettu ajoneuvojen nostamiseen huoltoa, korjausta ja katsastusta varten. Nostinta käytetään pääasiassa renkaiden vaihtoon tai muihin nopeisiin ajoneuvojen huoltotöihin. Tätä laitetta saa käyttää vain siihen tarkoitukseen, johon se on suunniteltu. Nostimella ei saa nostaa ihmisiä tai mitään, mitä ei ole mainittu tässä käyttöohjeessa. Mikä tahansa muu käyttö kuin tässä kuvattu on väärinkäyttöä, kielletty ja kokonaan käyttäjän vastuulla. Valmistaja ei ole vastuussa vahingoista tai vammoista, jotka aiheutuvat väärinkäytöstä tai näiden ohjeiden noudattamatta jättämisestä.

PAKKAUS JA KULJETUS

Vain pätevät teknikot saavat pakata, käsitellä, kuljettaa ja purkaa pakkauksen.

Pakkausta tulee käsitellä ja siirtää nosturilla tai haarukkatrukilla. Onnettomuuksien välttämiseksi yhden henkilön on vastattava pakkauksen tarkkailemisesta, jotta se ei putoa nostamisen aikana.

Pakkausta tulee kuljettaa ajoneuvoilla tai laivoilla. Laivalla kuljetukseen tulee käyttää konttia. Ohjauskotelo on pidettävä pystyasennossa kuljetuksen aikana. Laite ei saa joutua puristuksiin kuljetuksessa.

Pakkauksen saavuttua on tarkistettava, että kaikki osat ovat mukana ja ettei pakkauksessa tai sen sisällössä ole kuljetusvaurioita. Jos pakkauksessa on vaurioita, tarkista vahingoittunut laatikko pakkausluettelon kanssa, jotta voit todeta mahdolliset vauriot ja puutteet. Jos pakkaus vahingoittuu tai katoaa, siitä on ilmoitettava välittömästi kuljetuksesta vastaavalle henkilölle.

Laite on erittäin raskas! Kuormaaminen, purkaminen ja käsittely käsivoimin on kielletty. Nosta pakkausta lastauksen ja purkamisen aikana nosturilla tai haarukkatrukilla.

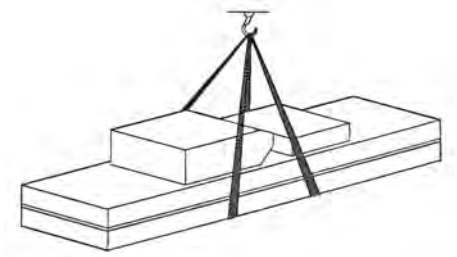

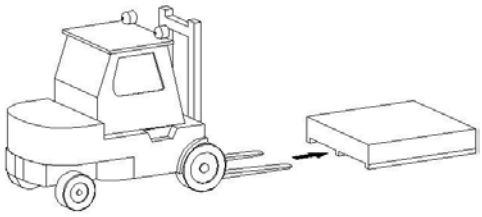

ASENNUS

Pakkauslista

Tuote	Määrä
Tasonostin	1
Kumipehmusteet	4
Kiila-ankkurit M16X120 nostimen kiinnittämiseen	8
Rungon osat	4
Ohjauskotelo	1

Ennen asennusta

Kerää osat ja tarkista, onko niissä puutteita. Ota välittömästi yhteys myyjään, jos havaitset puutteita. Vain pätevä henkilöstö saa asentaa, säätää ja testata laitteen.

Voit aloittaa öljyletkujen, ilmansyötön ja virtalähteen kytkemisen edellä mainittujen valmisteluiden jälkeen.

Öljyletkujen liitännät

Tee öljyletkujen liitännät hydrauliikkakaavion mukaisesti.

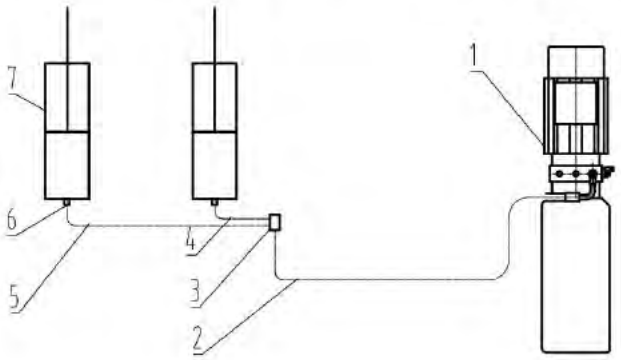

1. Moottori
2. Pääöljyletku
3. Ohjausventtiili
4. Öljysylinterin letku
5. Öljysylinterin letku
6. Öljysylinteri
7. Öljysylinteri

Paineilmajärjestelmän liitännät

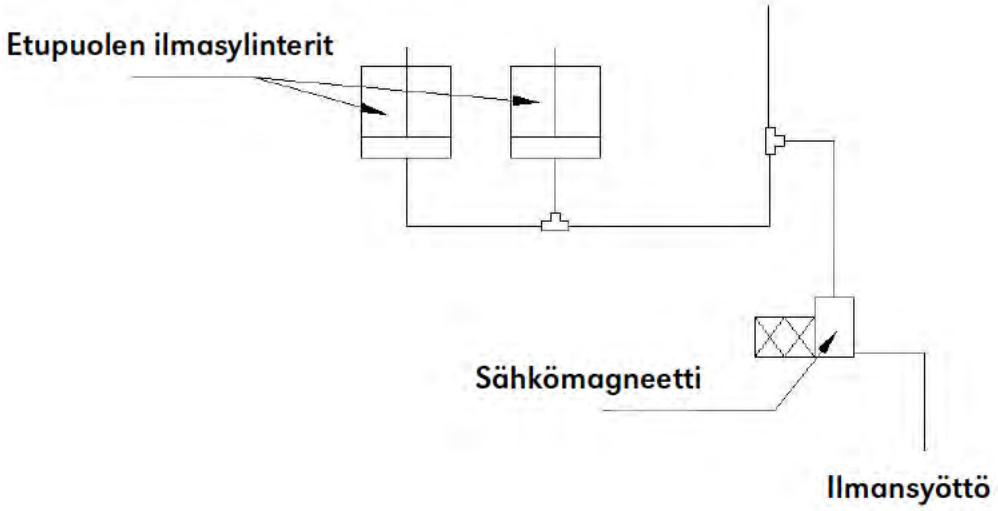

Virtalähteen liitäntä:

Kytke virtajohto sähkökytkentäkaavion mukaisesti.

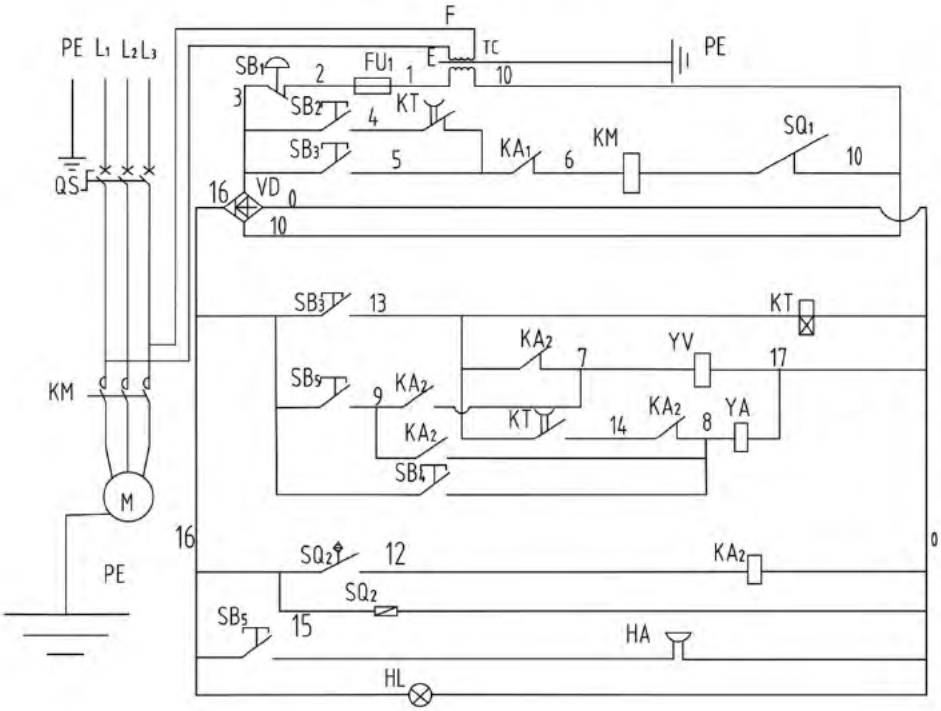

SB1 Hätä-seis-painike
SB2 UP-painike
SB3 DOWN-painike
SB4 LOCK-painike
SB5 DOWN II-painike
KM Kytkin
KT Aikarele
SQ1 Rajakytkin
SQ2 Laskun rajakytkin
PE Sähkömaadoitus
HL Valo
QS Virtakytkin
M Moottori
FU1 Sulake
KA1 Rele 1
KA2 Rele 2
TC Muuntaja
HA Hälytys
YA Magneettiventtiili
YV Kevennysventtiili
VD Tasasuuntain

⏚	L1 L2 L3	0 7	0 8	0 16 12	10 17	U V W	⏚
PE	Virtalähde	Ilma-venttiili	Öljy-venttiili	Laskun raja-kytkin	Rajakytkin	Moottori	PE

Pyörien asennus

Työnnä tehtaalla valmiiksi koottu pyöräkokonaisuus pidikkeeseen kuvan osoittamalla tavalla:

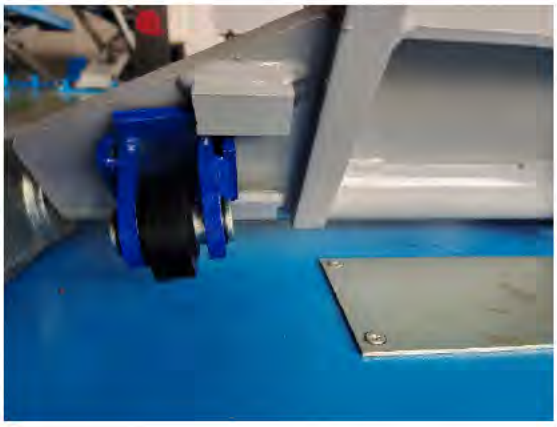

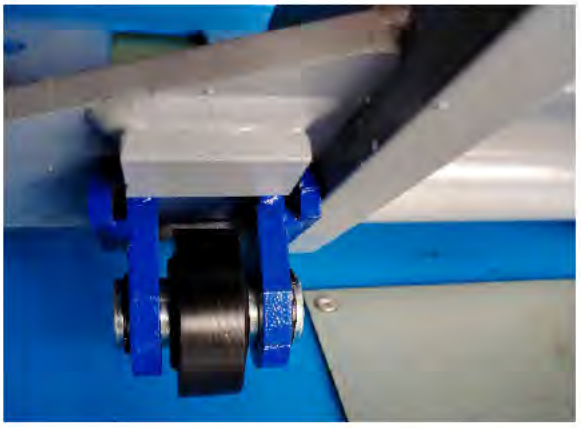

Laskun rajakytkimen kytkennät

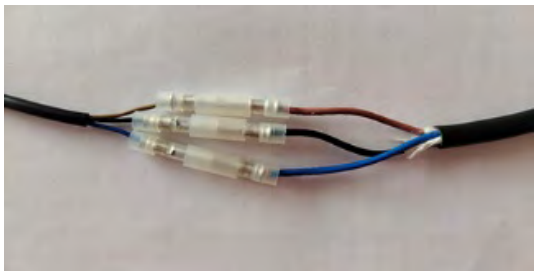

Kytke kolme johtoa värin mukaan: musta mustaan, sininen siniseen ja ruskea ruskeaan.

Rajakytkimen kytkennät

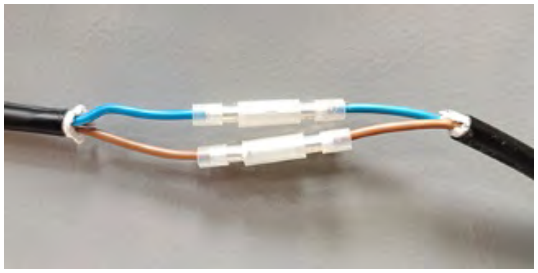

Kytke kaksi johtoa värin mukaan: ruskea ruskeaan ja sininen siniseen.

Johdon spiraalisuojaus

Kieputa mustaa spiraalisuojusta vastapäivään johdon suojaksi. Leikkaa ylimääräinen kierresuojus pois.

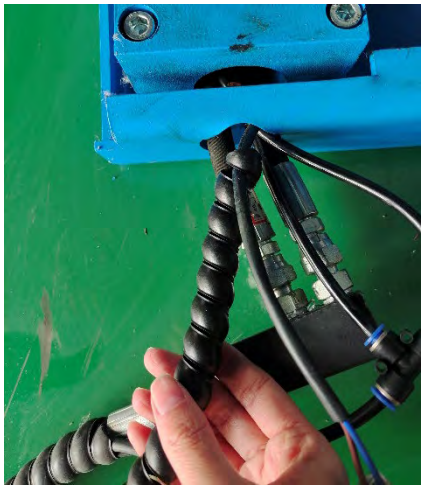

Täytä säiliö

Kaada 5 litraa hydrauliöljyä öljysäiliöön. Öljyn tason tulee olla enimmillään 15 mm ja vähimmillään 30 mm säiliön yläreunasta.

Pohjakehyksen kiinnitys

Nostin on suunniteltu myös siirrettäväksi, joten sitä voi käyttää myös kiinnittämättä sitä. Jos kiinnitys on tarpeen, tarkista tilavaatimukset.

Kuormitustesti

Älä koskaan yritä nostaa ajoneuvoa ilman, että olet testannut nostimen ensin. Testaus on erittäin tärkeää, jotta löydät hydrauliikkaliittimissä mahdollisesti olevat vuodot. Nosta ja laske nostinta ilman kuormaa kaksi tai kolme kertaa. Jos epänormaalia ääntä tai vuotoa ei ilmene kahden tai kolmen noston jälkeen, nosta matalalle kuormalla, joka ei saa ylittää 2000 kg. Nosta sitten vähitellen korkeammalle.

KÄYTTÖ

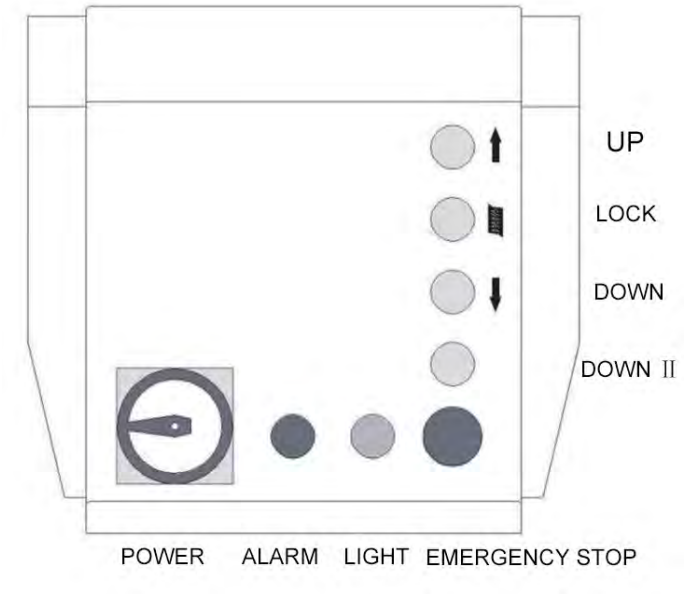

Ohjauspaneeli
Nostimen hallintalaitteet:

POWER: Virtakytkin
Virtakytkimen voi asettaa kahteen asentoon:

- 0-asento: Tasonostimen virtapiirissä ei ole virtaa. Kytkimen voi lukita riippulukolla käytön estämiseksi.

- 1-asento: Tasonostimen virtapiiri saa virtaa.

LIGHT: Merkkivalo
Merkkivalo osoittaa, että virtapiiri saa virtaa.

UP: Nosto
Kun nostopainiketta painetaan, moottori ja hydraulipiiri käynnistyvät ja tasonostin nousee ylös.

LOCK: Lukitus
Lukituspainike vapauttaa turvalukot.

DOWN: Lasku
Kun laskupainiketta painetaan, sähkömagneetit vapauttavat turvalukituksen muutamassa sekunnissa ja laskeva solenoidiventtiili aukeaa: tasonostin alkaa laskea omalla ja kuorman painolla.

DOWN2: Toinen lasku
Toinen laskupainike laskee nostimen alas asti varoitusmerkkiäänen soidessa. Tarkista ennen tämän painikkeen käyttöä, ettei mitään ole nostimen osien ja lattian välissä.

EMERGENCY-STOP eli hätä-seis-painike

Nostaminen
Kytke virta päälle virtakytkimestä, käännä valintakytkin virta-asentoon ja paina UP-painiketta, jolloin nostin nousee. Tällöin moottori käynnistyy, hydrauliöljyä pääsee sylinteriin ja tasot nousevat. Vapauta UP-painike, niin tasot lakkaavat nousemasta välittömästi. Tällöin moottori pysähtyy ja turvalukitusmekanismi asettuu hammastukseen.

Turvalukitus
Kun tasot nostetaan työkorkeuteen, turvalukitusmekanismi ei välttämättä osu hammasväliin, joten on varmistettava, että turvalukitusmekanismi liukuu hammasväliin. Kun nostin on lukittu, huoltotyöt voidaan aloittaa. Tarkista ennen lukitsemista, että turvalukitusmekanismi on kiinnittynyt hammasväliin.

Laskeminen
Paina DOWN-painiketta. Tasonostin laskee omalla ja ajoneuvon painolla 300 mm:n turvakorkeuteen.
Paina DOWN2-painiketta, kunnes tasonostin on kokonaan alhaalla. Viimeisen laskun aikana kuuluu äänimerkki.

HUOLTO

Annamme laitteelle yhden vuoden laatutakuun. Valmistaja ei vastaa virheellisestä asennuksesta tai käytöstä, ylikuormituksesta, tavanomaisesta mekaanisesta kulumisesta tai riittämättömästä huollosta aiheutuvista vahingoista. Takuukorjaus tai vaihto tehdään laitteen tyypin ja sarjanumeron perusteella, joten ilmoitathan ne palvelupyyntösi yhteydessä.

Tihennä huoltovälejä tarpeen vaatiessa käyttötiheyden tai -ympäristön jne. mukaan.

- Ensimmäisellä käyttökerralla tai pitkän tauon (yli kuukauden) jälkeen lisää hydrauliöljyä ennen normaalia käyttöä. Jos joudut lisäämään öljyä normaalikäytössä, tutki, onko laitteessa vuotoja äläkä käytä laitetta ennen kuin olet selvittänyt öljyn vähenemisen syyn.
- Lisää voiteluöljyä kaikkiin voitelureikiin kerran viikossa.
- Pidä ylä- ja alarullat puhtaina ja levitä niihin rasvaa.
- Puhdista öljysäiliön öljynsuodatin kolmen kuukauden välein (bensiinillä), vaihda hydrauliöljy ensimmäisen kerran kolmen kuukauden välein ja sen jälkeen kuuden kuukauden välein. Kun vaihdat öljyn, puhdista öljysäiliö ja öljynsuodatin.
- Paineilmajärjestelmässä käytettävä paine on 0,6–0,8 Mpa.

Päivittäinen käyttöä edeltävä tarkistus
- **Kuuntele ja katso, että turvalukitus toimii!**
- Tarkista hydrauliliitännät ja -letkut vuotojen välttämiseksi.
- Tarkista kaapeliliitännät, johdot ja kytkin vaurioiden välttämiseksi.
- Tarkista ja kiristä pultit, mutterit ja ruuvit.

Viikoittainen huolto
- Tarkista liikkuvien osien puhtaus.
- Tarkista turvalaite.
- Tarkista hydrauliöljyn taso.
- Tarkista ja kiristä pultit, mutterit ja ruuvit.

Kuukausittainen huolto

- Tarkista ruuvien kireys.
- Tarkista hydraulijärjestelmän tiivisteet ja kiristä tarvittaessa löystyneet osat.
- Tarkista tappien, rullien, holkkien, vaunurakenteen sekä varsien ja jatkeiden voitelu ja kuluminen. Vaihda vaurioituneet osat tarvittaessa alkuperäisiin varaosiin.

Vuosihuolto

Tyhjennä säiliö ja tarkista hydrauliöljyn kunto. Puhdista öljynsuodatin.

VIANETSINTÄ

Ongelma	Syy	Ratkaisu
Moottori ei käy noston aikana.	- Kytkinpainiketta ei ole liitetty. - Vaihtovirtakytkimen käämi on rikkoutunut. - Rajakytkintä ei ole suljettu.	Ota yhteyttä valtuutettuun sähköasentajaan.
Moottori kolisee, mutta ei pyöri.	Kolmivaihevirran kaikki vaiheet eivät ole käytössä.	Ota yhteyttä valtuutettuun sähköasentajaan.
Moottori pyörii, mutta nostin ei nouse.	1. Moottori pyörii vastasuuntaan. 2. Liian vähän hydrauliöljyä. 3. Kuljetuksen ja muiden syiden vuoksi pumppu on täynnä ilmaa, joka aiheuttaa ilmatukoksia. 4. Vika paineenalennusventtiilissä 5. Solenoidiventtiilin tulppa jumittuu. 6. Öljypumpun tiivisteet ovat vaurioituneet ja öljyä on vuotanut. 7. Jos moottori käy raskaasti ja tärisee, öljynsuodattimen suodatinverkko on tukossa. 8. Pääsolenoidiventtiili ei ole auki. 9. Solenoidiventtiilin nuppi on löysällä.	1. Ota yhteyttä valtuutettuun sähköasentajaan. 2. Lisää hydrauliöljyä. 3. Irrota paineenalennusventtiili ja paina UP-painiketta (Huom! Öljyä voi roiskua!). Kun öljy virtaa ulos aukosta, asenna paineenalennusventtiili takaisin paikalleen ja kiristä. 4. Tarkista paineenalennusventtiilin tulpan tiivisteen kunto, puhdista venttiili tai vaihda vaurioitunut tiiviste. 5. Tarkista solenoidiventtiili ja puhdista venttiilin tulppa. 6. Irrota pumppuun ja säiliöön liitetyt neljä ruuvia, irrota hammaspyöräpumppu, tarkista ja vaihda tiivisteet. 7. Puhdista öljynsuodatin. 8. Tarkista tai vaihda solenoidiventtiili. 9. Kiristä nuppi.

Nostin nousee liian hitaasti.	Öljypumpun tiivisteet ovat vaurioituneet ja öljyä on vuotanut.	Irrota pumppuun ja säiliöön liitetyt neljä ruuvia, irrota hammaspyöräpumppu, tarkista ja vaihda tiivisteet.
Nostin tärisee käytön aikana.	- Hydraulipiirissä on ilmaa. - Öljypumpun imuputken yläosa vuotaa. - Öljynsuodatin on tukossa.	- Noudata ohjeita ja ilmaa piiri. - Tarkista öljypumpun imuputken liitäntä ja tiivisteen kunto. - Puhdista öljynsuodatin.
Nostin nousee mutta ei laske.	1. Solenoidiventtiili ei saa virtaa. 2. Solenoidiventtiili on vaurioitunut eikä toimi. 3. Kytkinpainikkeen sisäinen liitäntä on virheellinen. 4. Kevennysventtiili ei ole auki. 5. Ilmanpaine ei riitä lukitusmekanismin nostamiseen.	1. Tarkista, onko DOWN-painikkeen ja solenoidiventtiilin välillä avoin virtapiiri. 2. Tarkista ja korjaa solenoidiventtiili. 3. Tarkista kytkinpainike. 4. Tarkista tai vaihda solenoidiventtiili. 5. Säädä ilmanpaine.

VARASTOINTI JA ROMUTUS

Varastointi

Säilytä nostinta sisätiloissa varastossa. Varastointilämpötila: −25℃−55℃.

Romutus

Kun laite on tullut käyttöikänsä loppuun eikä sitä voi enää käyttää, irrota virtalähde ja hävitä nostin paikallisten säädösten mukaisesti.

INLEDNING

Vi gratulerar Dig till valet av denna MEGANEX-produkt av god kvalitet! Vi hoppas att maskinen du köpt kommer att hjälpa dig i ditt arbete. För att försäkra dig om att maskinen används på ett säkert sätt bör du komma ihåg att läsa bruksanvisningen före maskinen tas i bruk. Vid oklara situationer eller om problem uppstår, ta kontakt med återförsäljaren eller importören. Vi önskar dig säkert och angenämt arbete med maskinen!

SÄKERHETSANVISNINGAR

LÄS NOGA IGENOM DENNA MANUAL OCH UPPMÄRKSAMMA SÄKERHETSANVISNINGARNA OCH VARNINGARNA. ANVÄND APPARATEN PÅ RÄTT SÄTT OCH MED STÖRSTA FÖRSIKTIGHET FÖR ENDAST DET ÄNDAMÅL DEN ÄR AVSEDD. UNDERLÅTENHET ATT IAKTTA DETTA KAN LEDA TILL SKADA PÅ EGENDOM OCH/ELLER ALLVARLIG PERSONSKADA. SPARA DENNA MANUAL FÖR FRAMTIDA BRUK.

ENDAST EN KVALIFICERAD ELEKTRIKER FÅR UTFÖRA ELEKTRISKA INSTALLATIONER PÅ APPARATEN.

HÅLL ARBETSOMRÅDET SNYGGT.
Avfall och kringliggande delar lockar till olyckor.

SKYDDA DIG MOT ELSTÖTAR.
Kontrollera alltid att nätström och spänning motsvarar uppgifterna på typskylten. Undvik kontakt med jordade ytor, till exempel rör, radiatorer, spisar och kylskåp.

HÅLL BARN BORTA.
Låt inga besökare komma nära arbetsstället. Se till att inga besökare vidrör apparaten eller dess kabel.

LAGRA UPP OANVÄNDA ELAPPARATER.
Sådana apparater som inte används bör förvaras på ett torrt ställe som ligger högt uppe eller som är låsbart – utom räckhåll för barn.

ÖVERBELASTA INTE APPARATEN.
Den arbetar bättre och säkrare vid den hastighet den är avsedd för.

ANVÄND RÄTT APPARAT.
Tvinga inte en för liten maskin eller utrustning att utföra sådana arbeten som kräver ett stadigare verktyg. Använd inte heller apparaten för ett arbete som den inte är avsedd för.

ANVÄND BEHÖRIG KLÄDSEL.
Använd inte lösa kläder eller smycken, för dessa kan fastna i apparatens rörliga delar. Skydda långt hår t.ex. med hårnät.

HÅLL SKYDDSANORDNINGAR MONTERADE OCH I FULLGOTT SKICK.
Använd inte apparaten utan skyddsanordningar om sådana finns.

UNDVIK ANVÄNDNING AV SKARVSLADDAR.
Är det dock oundvikligt, säkerställ att du använder endast en skarvsladd och stickkontakt vars typ, storlek, form och alla övriga egenskaper motsvarar apparatens sladd och stickkontakt samt att skarvsladden är korrekt inkopplad och i fullgott skick. Använd inte en skarvsladd vars ledararea är mindre än 2,5 mm^2 eller längd större än 20 m för att undvika motorskador.

STRÄCK DIG INTE.
Se alltid till att du står stadigt och med säkert fotfäste.

UNDERHÅLL VERKTYGEN OCH APPARATERNA ORDENTLIGT.
Underhåll och byt ut delar enligt instruktionerna. Kontrollera elkabeln regelbundet och låt en auktoriserad serviceverkstad reparera eller byta ut en skadad kabel. Kontrollera även skarvsladdarna regelbundet och byt ut vid behov. Håll handtagen torra och rena, fria från smörja och olja.

DRA ALLTID UT KONTAKTEN UR ELUTTAGET NÄR DU INTE ANVÄNDER APPARATEN SAMT INNAN DU BÖRJAR MONTERA, UNDERHÅLLA ELLER JUSTERA APPARATEN ELLER BYTA UT DELAR.

LOSSA ALLA JUSTERINGSVERKTYG.
Kom ihåg att ta bort skiftnycklar och skruvnycklar innan du startar apparaten.

UNDVIK OAVSIKTLIGA STARTER.
Se till att strömbrytaren är i OFF-läge när du ansluter apparaten till nätström.

VAR ALLTID VAKSAM OCH KONCENTRERA DIG PÅ DITT ARBETE.
Man bör alltid iaktta speciellt försiktighet vid användning av apparaten. Man bör aldrig arbeta om man är trött, sjuk eller under påverkan av alkohol, läkemedel, narkotika eller andra ämnen som påverkar förnimmelsen och reaktionsförmågan.

KONTROLLERA DELAR SOM MÖJLIGEN HAR SKADATS.
Om du upptäcker skador i apparaten, skydden eller andra delar, använd inte apparaten innan du har tagit apparaten till en auktoriserad verkstad för kontroll. Kontrollera att de rörliga delarna rör sig perfekt obehindrade på rätt sätt. Kontrollera även att inga delar är brutna och att de är fästa och att ingenting annat inverkar störande på apparatens funktioner. Skadade delar bör repareras eller bytas ut endast i en auktoriserad serviceverkstad, om inte annat meddelats i denna instruktionsbok. En defekt strömbrytare bör alltid bytas ut i en auktoriserad serviceverkstad. Apparaten får inte användas om strömbrytaren inte fungerar.

ANVÄND ENDAST ORIGINALRESERVDELAR OCH -EXTRAUTRUSTNINGAR.
Användning av några andra delar kan vara riskabelt.

REPARATIONER FÅR ENDAST UTFÖRAS AV EN AUKTORISERAD SERVICEVERKSTAD OCH BARA ORIGINALDELAR FÅR ANVÄNDAS, ANNARS BLIR DEN SOM ANVÄNDER MASKINEN UTSATT FÖR ATT BLI SKADAD.

- Lyften får endast användas av kompetent personal som är tillbörligt utbildad för användning av just denna maskin.
- Om maskinen används vid under 0°C ska isbildning i tryckluftssystemet förhindras genom att filtrera bort vatten ur tryckluften.
- Inom arbetsområdet får det inte finnas människor eller föremål som kan utgöra en risk vid lyft.
- Vikten på det fordon som lyfts får inte överskrida lyftens kapacitet.
- Kontrollera alltid att säkerhetsanordningarna är tillkopplade innan du arbetar på eller i närheten av bilen.
- Kontrollera i enlighet med underhållsanvisningarna att maskinen och dess mekanismer fungerar korrekt.
- Sänk ner lyften till sitt nedre läge när du slutar arbeta.
- Modifiera inte maskinen utan att först förhandla med tillverkaren.
- Om maskinen inte längre används ska elanslutningar kopplas loss, oljetanken tömmas och vätskor bortskaffas enligt lokala bestämmelser.
- Om lyften inte används under en längre tid ska du utföra följande:
  - Koppla loss maskinen från strömkällan.
  - Töm oljetanken.
  - Smörj rörliga delar som kan skadas av damm eller av att de torkar.
- Håll brandsläckningsutrustning tillgänglig på arbetsplatsen.

Varning!

- Maskinen får endast användas och underhållas av kompetent personal med lämplig utbildning. Byte av delar utan tillverkarens tillstånd kan orsaka direkta eller indirekta skador.
- Endast användaren får befinna sig nära maskinen när den används.
- Utsätt inte lyften för extrema temperaturer eller fukt.
- Skydda lyften mot damm, ammoniak, alkohol, förtunningsmedel, spraylim och andra motsvarande ämnen.
- Rutininspektion av lyften får inte göras om den har ett fel eller är skadad. Använd endast ursprungliga reservdelar.
- Överbelasta aldrig lyften. Den nominella kapaciteten är angiven på lyften.
- Lyften får inte lyftas med personer inuti det fordon som lyfts. Håll utomstående borta från lyftområdet.
- Se till att det inte finns några hinder, fett, maskinolja, skräp eller andra orenheter inom lyftområdet.
- Demontering eller montering av delar på vissa fordonstyper kan ändra tyngdpunkten avsevärt eller orsaka obalans. Stötta därför fordonet med extra stöd.
- Använd lämplig utrustning samt lämpliga verktyg och skyddsutrustning.
- Uppmärksamma säkerhetsmärkningarna på lyften.
- Rör aldrig rörliga delar under användningen.
- Säkerhetsanordningar får inte demonteras eller försättas ur bruk.

Varningsdekaler

VARNING!

Användaren får inte befinna sig under fordonet vid service.	Användaren och utomstående ska hålla ett säkert avstånd till maskinen.	Saxlyften får endast användas av behöriga yrkesutbildade personer.	Använd inte en hjälpplattform eller ett skaft i trä då du sänker saxlyften.	Ruska inte om fordonet då det befinner sig på lyftarmarna.
Akta dina händer då saxlyften höjs och sänks.	Höj och sänk aldrig endast ena sidan.	Ändra inte saxlyftens säkerhetssystem.	Akta fötterna då lyften sänker sig.	Se till att den vikt som lyfts är balanserad på båda plattorna för att den inte ska luta eller glida.
Om varningarna inte följs kan det leda till funktionsfel på maskinen som äventyrar användarens säkerhet. Regelbundet underhåll garanterar en lång livstid för maskinen och säkerheten hos användaren.				
	Håll maskinen och omgivningen ren.	Läs bruksanvisningen noggrant innan användning.	Håll det fordon som servas i samma riktning som lyftens plattor.	Styrdosans höga spänning.

TEKNISKA DATA

Nominell lyftkapacitet	3000 kg
Lyfthöjd	1000 mm
Plattans bredd	490 mm
Plattans längd	1460–1990 mm
Lyfttid	40 s
Starthöjd	115 mm
Motoreffekt	1,5 kW
Motorns spänning	220 V/380 V
Oljetryck	16–26 MPa
Lufttryck	0,6–0,8 MPa
Bullernivå	max. 80 dB(A)

Denna produkt uppfyller kraven för kvalitetsklass HA 2807.

Mått

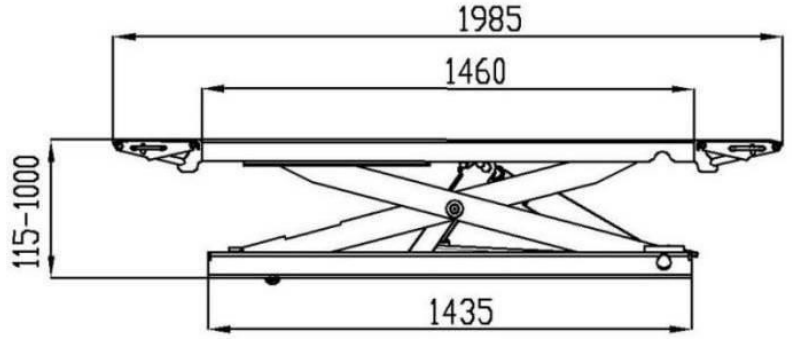

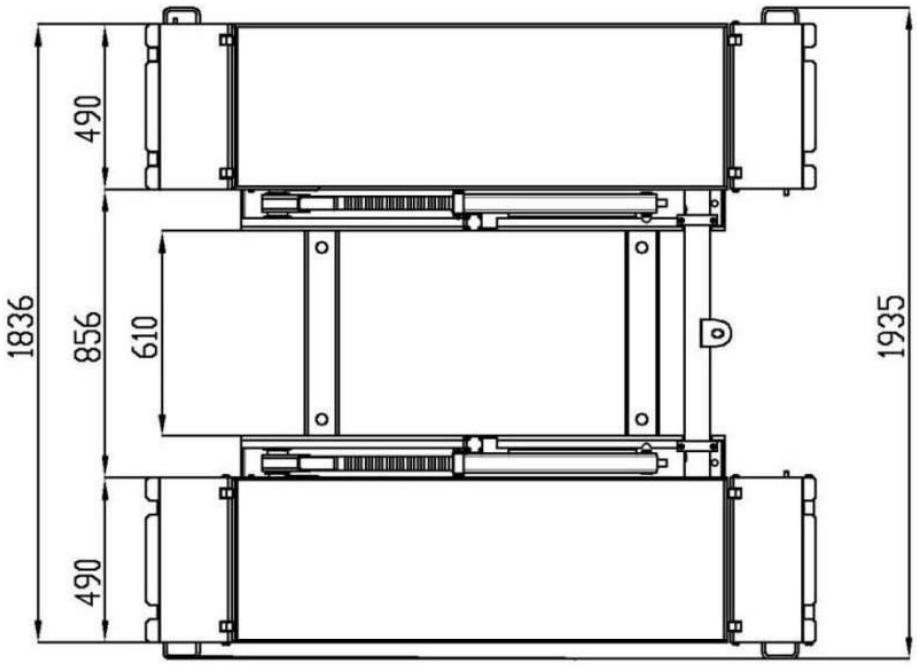

PRODUKTBESKRIVNING

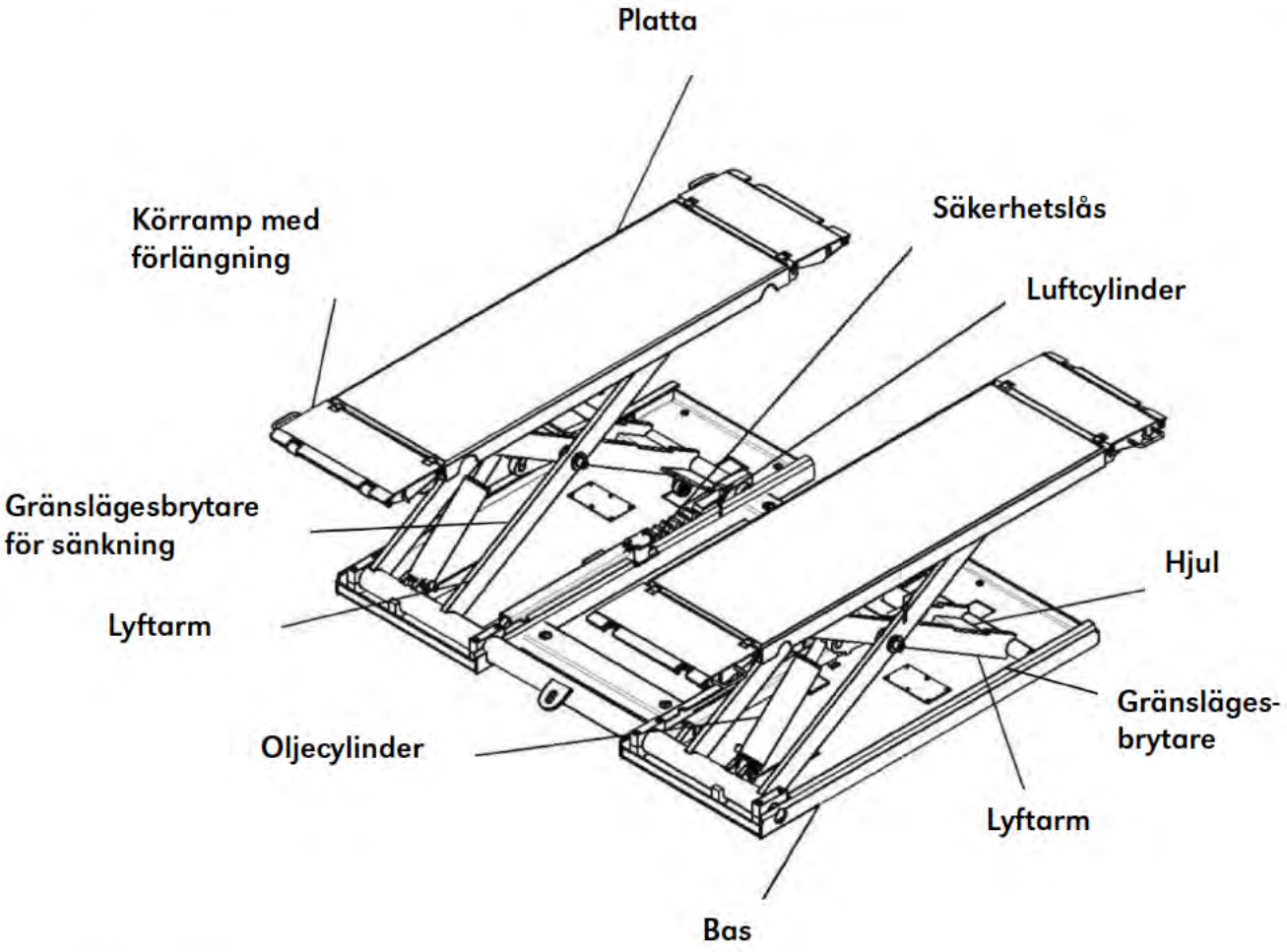

Egenskaper

- Lyften är försedd med enkelt löstagbara hjul för förflyttning.
- Tryckluftsdrivet säkerhetslås: kontrollera före nedsänkning och lyft att säkerhetslåsen öppnas samtidigt på vardera sidan.
- Starthöjd 115 mm, separata golvmonterade ramper
- Effektiv dubbelcylinder
- Hydraulsystemet har solenoidventiler och högkvalitativa tätningar.
- Lyften har fyra delar: stativ, hydraul-, trycklufts- och elsystem samt säkerhetsanordning.

AVSEDD ANVÄNDNING

Den här saxlyften är konstruerad och byggd för att lyfta fordon för service, reparation och besiktning. Lyften används i huvudsak för däckbyte eller andra kortvariga underhållsarbeten på fordon. Maskinen får endast användas för det avsedda ändamålet. Lyften får inte användas för att lyfta människor eller något som inte har angetts i den här bruksanvisningen. All annan användning än den häri angivna räknas som felaktig och förbjuden och den ligger helt på användarens ansvar. Tillverkaren tar inget ansvar för egendoms- eller personskador som orsakas av felaktig användning eller av att dessa anvisningar inte följs.

FÖRPACKNING OCH TRANSPORT

Endast kompetenta tekniker får förpacka, hantera, transportera och öppna förpackningen.

Förpackningen ska hanteras och förflyttas med kran eller gaffeltruck. För att undvika olyckor ska en person ha ansvaret för att övervaka förpackningen så att den inte faller under pågående lyft.

Förpackningen ska transporteras med fordon eller fartyg. På flak ska den transporteras i en container. Manöverpanelen ska hållas i upprätt läge vid transport. Maskinen får inte hamna i kläm vid transport.

När förpackningen har anlänt ska man kontrollera att alla delar kommit fram och att varken förpackningen eller dess innehåll har transportskador. Om förpackningen är skadad, ska den skadade lådan kontrolleras mot förpackningslistan för att konstatera eventuella skador och brister. Om en förpackning skadas eller förkommer ska den person som har ansvaret för transporten omgående informeras om detta.

Maskinen är mycket tung! Det är förbjudet att lasta, lossa och hantera den för hand. Vid lastning och lossning ska förpackningen lyftas med lyftkran eller gaffeltruck.

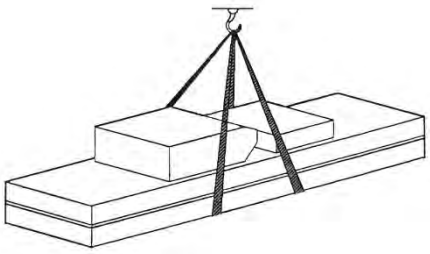

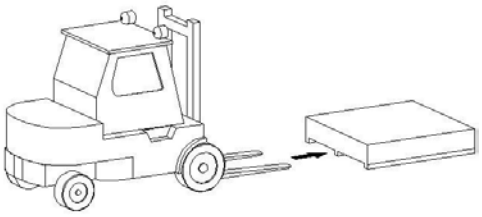

MONTERING

Förpackningslista

Produkt	Antal
Saxlyft	1
Gummikuddar	4
Expanderbultar M16x120 för fastsättning av lyften	8
Ramdelar	4
Manöverpanel	1

Före installation

Samla delarna och kontrollera om de har brister. Kontakta försäljaren omgående om du upptäcker brister. Endast kompetent personal får installera, justera och testa maskinen.

Du kan ansluta oljeslangar, lufttillförsel och strömkälla efter ovan nämnda förberedelser.

Anslutningar för oljeslangar

Anslut oljeslangarna enligt hydraulschemat.

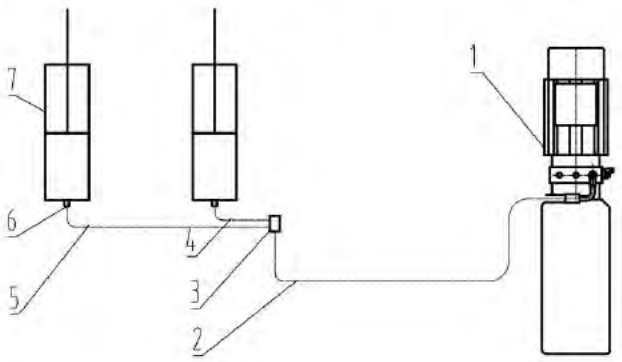

1. Motor
2. Huvudoljeslang
3. Manöverventil
4. Slang till oljecylinder
5. Slang till oljecylinder
6. Oljecylinder
7. Oljecylinder

Anslutningar i tryckluftssystemet

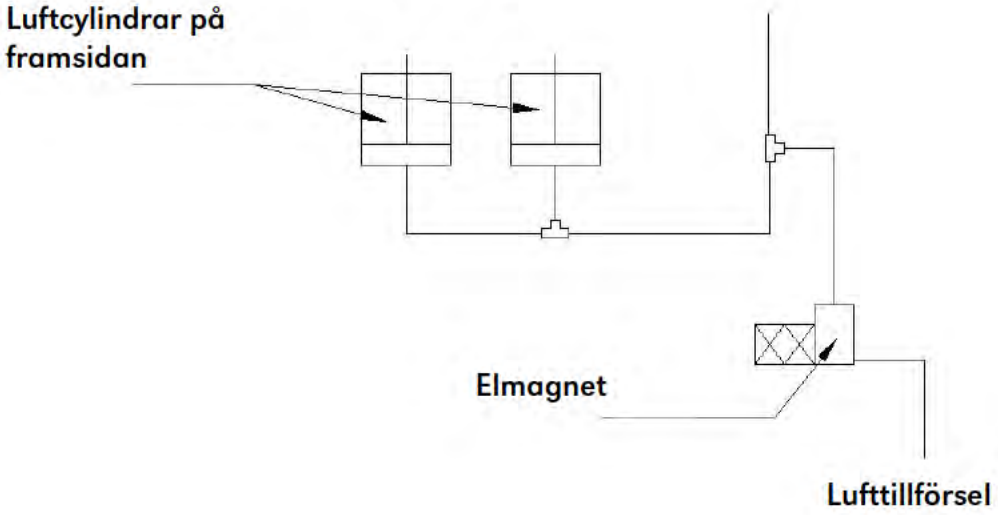

Anslutning av strömkälla:

Koppla elledningen enligt elschemat.

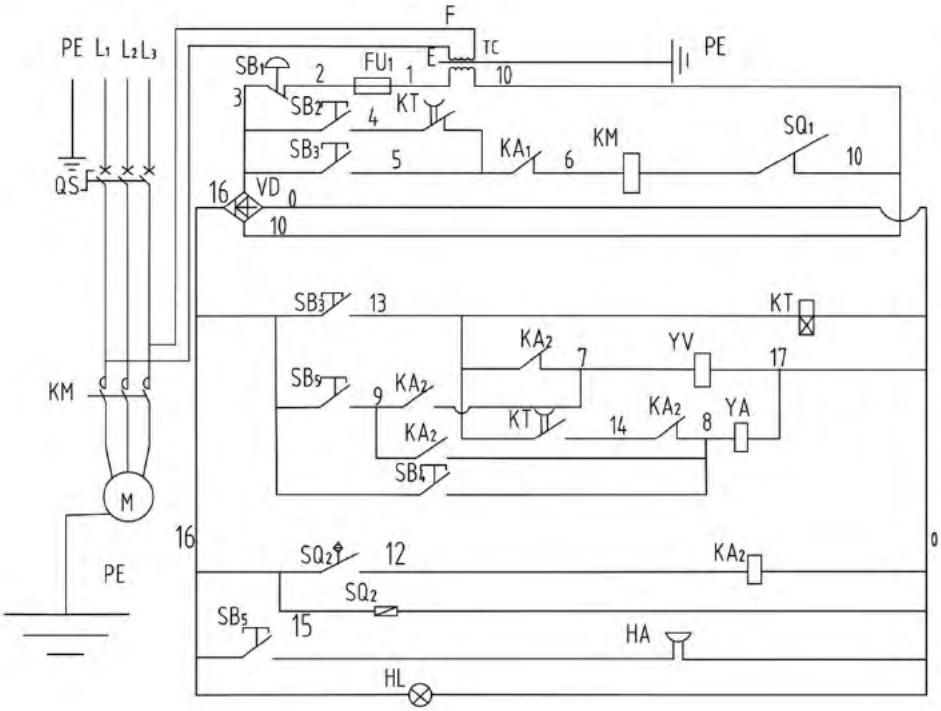

SB1 Nödstoppsknapp
SB2 UP-knapp
SB3 DOWN-knapp
SB4 LOCK-knapp
SB5 DOWN II-knapp
KM Brytare
KT Tidsrelä
SQ1 Gränslägesbrytare
SQ2 Gränslägesbrytare för sänkning
PE Jordning
HL Lampa
QS Strömbrytare
M Motor
FU1 Säkring
KA1 Relä 1
KA2 Relä 2
TC Transformator
HA Larm
YA Magnetventil
YV Avlastningsventil
VD Likriktare

⏚	L1 L2 L3	0 7	0 8	0 16 12	10 17	U V W	⏚
PE	Ström-källa	Luft-ventil	Olje-ventil	Gränslägesbrytare för sänkning	Gränsläges-brytare	Motor	PE

Installering av hjul

Skjut den fabrikmonterade hjulenheten in i hållaren enligt bilden:

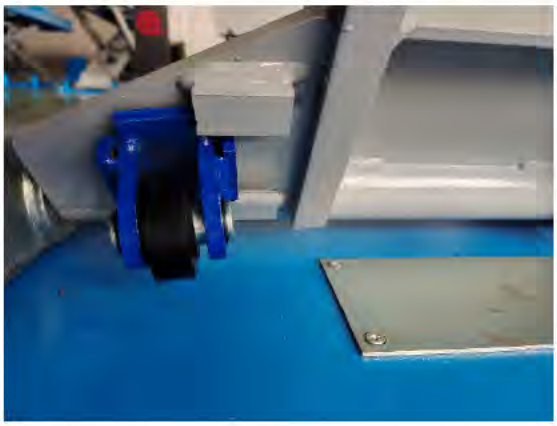

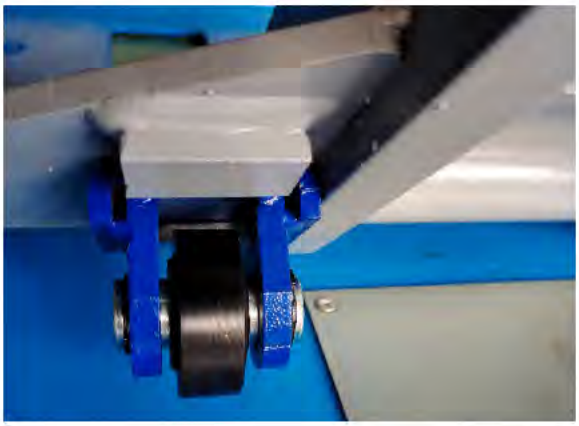

Anslutning av gränslägesbrytaren för sänkning

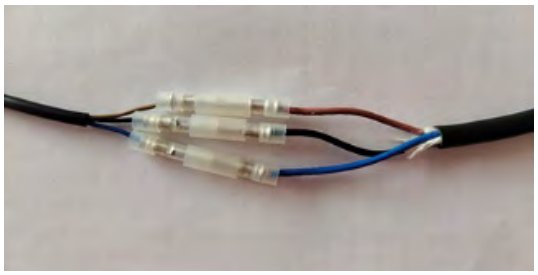

Anslut de tre ledningarna efter färg: svart med svart, blå med blå och brun med brun.

Anslutning av gränslägesbrytaren

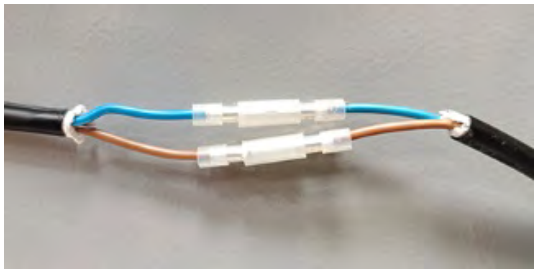

Anslut de två ledningarna enligt färg: brun till brun och blå till blå.

Spiralskydd för ledningen

Vrid det svarta spiralskyddet moturs för att skydda ledningen. Klipp av det extra trådskyddet.

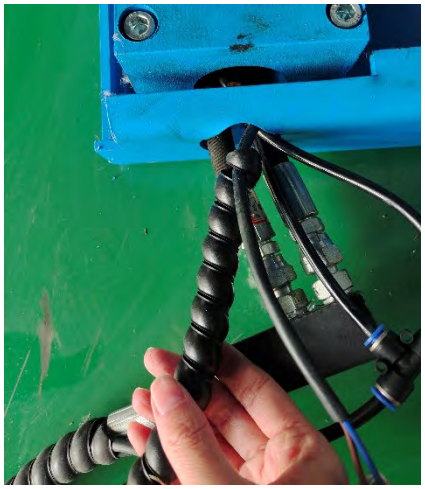

Fyll tanken

Häll 5 liter hydraulolja i oljetanken. Oljenivån ska ligga som högst 15 mm och som lägst 30 mm från tankens överkant.

Fastsättning av bottenramen

Lyften är konstruerad för att kunna förflyttas, så den kan även användas utan att fästa den. Kontrollera utrymmeskraven om infästning behövs.

Belastningstest

Försök aldrig lyfta ett fordon utan ha testat lyften först. Det är mycket viktigt med testning för att konstatera eventuella läckage i hydraulkopplingarna. Lyft och sänk lyften två eller tre gånger utan last. Om du inte hör onormala ljud och det inte förekommer läckage efter två eller tre lyft kan du lyfta en last, högst 2 000 kg, till en låg höjd. Lyft sedan högre småningom.

ANVÄNDNING

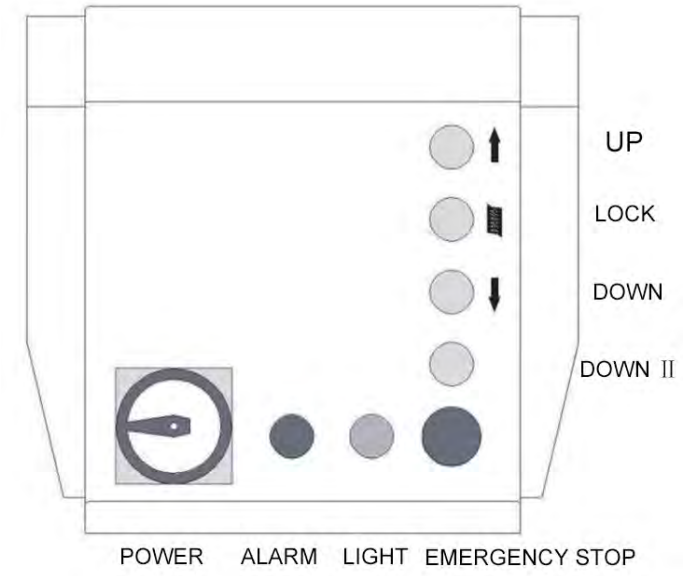

Manöverpanel
Lyftreglage:

POWER: Strömbrytare
Strömbrytaren har två lägen:

- 0-läge: Ingen ström kommer till saxlyftens strömkrets. Brytaren kan låsas med ett hänglås för att förhindra användning.

- 1-läge: Saxlyftens strömkrets får ström.

LIGHT: Signallampa
Signallampan visar att strömkretsen får ström.

UP: Lyft
Då lyftknappen trycks ner startar motorn och hydraulikkretsen och saxlyften lyfts uppåt.

LOCK: Lås
Låsknappen frigör säkerhetslåsen.

DOWN: Sänkning
Då sänkningsknappen trycks ner frigör elektriska magneter säkerhetslåset på några sekunder och den sänkande solenoidventilen öppnas: saxlyften börjar sänkas ned med sin och lastens vikt.

DOWN2: Andra sänkning
Den andra sänkningsknappen sänker ned lyften medan en varningssignal ljuder. Innan du använder knappen ska du kontrollera att inget finns mellan lyftens delar och golvet.

EMERGENCY-STOP eller nödstoppsknapp

Lyfta
Koppla på strömmen med strömbrytaren, vrid brytaren till strömläget och tryck på UP-knappen för att köra lyften uppåt. Motorn startar, hydraulolja leds till cylindern och plattorna höjs. När du frigör UP-knappen stoppas plattornas rörelse omedelbart. Motorn stannar och säkerhetslåsningen ställer sig i kuggarna.

Säkerhetslåsning
När man lyfter plattorna till arbetshöjden kan det hända att säkerhetslåsningen inte nödvändigtvis träffar i en kugg, så du måste kontrollera att låsmekanismen går in mellan kuggarna. Du kan påbörja servicearbetet när lyften är låst. Kontrollera innan du låser att säkerhetslåsningen har gått in mellan kuggarna.

Sänka
Tryck på DOWN-knappen. Saxlyften sänks med sin och fordonets vikt till en säkerhetshöjd på 300 mm.
Tryck på DOWN2-knappen tills saxlyften är helt nere. Under sista sänkningen hörs en ljudsignal.

UNDERHÅLL

Vi beviljar maskinen en ettårig kvalitetsgaranti. Tillverkaren svarar inte för skador som orsakats av felaktig installation eller användning, överbelastning, normalt mekaniskt slitage eller otillräckligt underhåll. Garantireparation eller -byte görs baserat på maskinens typ och serienummer, så uppge dessa när du gör ditt anspråk.

Underhållsintervallet kan vid behov förkortas beroende på användningsfrekvensen och -omgivningen m.m.

- Vid den första användningen eller efter en lång paus (över en månad), ska du fylla på hydraulolja innan du påbörjar normal användning. Om du är tvungen att fylla på olja vid normal användning ska du kontrollera om maskinen läcker och du får inte använda maskinen innan du har utrett varför oljemängden minskar.
- Fyll på smörjolja i alla smörjningshål en gång i veckan.
- Håll de övre och nedre rullarna rena och applicera fett på dem.
- Rengör oljefiltret i oljetanken med tre månaders mellanrum (med bensin), byt första gången hydraulolja efter tre månader och därefter med sex månaders mellanrum. Rengör oljetanken och oljefiltret när du byter olja.
- Trycket i tryckluftssystemet är 0,6–0,8 MPa.

Daglig kontroll före användning
- **Lyssna och se efter att säkerhetslåsningen fungerar!**
- Kontrollera hydraulkopplingarna och -slangarna för att undvika läckage.
- Kontrollera kabelanslutningar, ledningar och kontakter för att undvika skador.
- Kontrollera och dra åt bultar, muttrar och skruvar.

Veckovis underhåll
- Kontrollera att rörliga delar är rena.
- Kontrollera säkerhetsanordningen.

- Kontrollera hydrauloljenivån.
- Kontrollera och dra åt bultar, muttrar och skruvar.

Månatligt underhåll
- Kontrollera att skruvarna är åtdragna.
- Kontrollera tätningarna i hydraulsystemet och dra vid behov åt lösa delar.
- Kontrollera smörjningen och slitaget av tappar, rullar, hylsor, vagnkonstruktion samt armar och förlängningar. Byt vid behov skadade delar till ursprungliga reservdelar.

Årsunderhåll
Töm tanken och kontrollera skicket på hydrauloljan. Rengör oljefiltret.

FELSÖKNING

Problem	Orsak	Åtgärd
Motorn går inte när du ska lyfta.	- Brytarknappen är inte kopplad. - Spolen i växelströmsbrytaren är sönder. - Gränslägesbrytaren är inte stängd.	Kontakta en auktoriserad elmontör.
Motorn skramlar men går inte runt.	Alla faser i trefasströmmen är inte i bruk.	Kontakta en auktoriserad elmontör.
Motorn roterar men lyften höjs inte.	1. Motorn roterar i fel riktning. 2. För lite hydraulolja. 3. Pumpen är fylld av luft på grund av transport och andra orsaker, vilket orsakar täppning på grund av luft. 4. Fel i tryckreduceringsventilen 5. Solenoidventilens plugg fastnar. 6. Oljepumpens tätningar är skadade och olja har läckt ut. 7. Om motorn går tungt och vibrerar är filternätet i oljefiltret tilltäppt. 8. Huvudsolenoidventilen är inte öppen. 9. Solenoidventilens knopp är lös.	1. Kontakta en auktoriserad elmontör. 2. Fyll på hydraulolja. 3. Ta loss tryckreduceringsventilen och tryck på UP-knappen (Obs! Det kan stänka olja!). När olja flödar ut ur öppningen ska du återmontera tryckreduceringsventilen och dra åt. 4. Kontrollera skicket på tätningen för tryckreduceringsventilens plugg, rengör ventilen eller byt ut skadad tätning. 5. Kontrollera solenoidventilen och rengör ventilens plugg. 6. Lossa de fyra skruvarna på pumpen och tanken, demontera kugghjulspumpen, kontrollera och byt tätningarna. 7. Rengör oljefiltret. 8. Kontrollera eller byt solenoidventilen. 9. Dra åt knoppen.

Lyften höjs för långsamt.	Oljepumpens tätningar är skadade och olja har läckt ut.	Lossa de fyra skruvarna på pumpen och tanken, demontera kugghjulspumpen, kontrollera och byt tätningarna.
Lyften vibrerar under användning.	- Det finns luft i hydraulkretsen. - Den övre delen av oljepumpens sugrör läcker. - Oljefiltret är tilltäppt.	- Följ anvisningarna och avlufta kretsen. - Kontrollera skicket på kopplingen på oljepumpens sugrör samt tätningen. - Rengör oljefiltret.
Lyften höjs men sänks inte.	1. Solenoidventilen får inte ström. 2. Solenoidventilen är skadad och fungerar inte. 3. Den interna kopplingen av brytarknappen är felaktig. 4. Avlastningsventilen är inte öppen. 5. Lufttrycket räcker inte för att lyfta låsmekanismen.	1. Kontrollera om strömkretsen mellan DOWN-knappen och solenoidventilen är öppen. 2. Kontrollera och reparera solenoidventilen. 3. Kontrollera brytarknappen. 4. Kontrollera eller byt solenoidventilen. 5. Justera lufttrycket.

FÖRVARING OCH SKROTNING

Förvaring

Förvara lyften inomhus i ett lager. Förvaringstemperatur: −25 °−55 ℃.

Skrotning

När maskinen har nått slutet av sin livslängd och den inte längre kan användas, ska strömkällan kopplas loss och lyften bortskaffas enligt lokala föreskrifter.

INTRODUCTION

Congratulations for choosing this high-quality MEGANEX product! We hope it will be of great help to you. Remember to read the instruction manual before using the appliance for the first time in order to ensure safe usage. If you have any doubt or problems, please contact your dealer or the importer. We wish you safe and pleasant work with this appliance!

SAFETY INSTRUCTIONS

READ THESE INSTRUCTIONS CAREFULLY AND NOTE THE SAFETY INSTRUCTIONS AND WARNINGS. USE THE APPLIANCE CORRECTLY AND WITH CARE FOR THE PURPOSE FOR WHICH IT IS INTENDED. FAILURE TO DO SO MAY CAUSE DAMAGE TO PROPERTY AND/OR SERIOUS PERSONAL INJURY. KEEP THIS INSTRUCTION MANUAL SAFE FOR FUTURE USE.

ONLY A QUALIFIED ELECTRICIAN IS ALLOWED TO PERFORM ELECTRICAL INSTALLATIONS TO THE APPLIANCE.

KEEP WORK AREA CLEAN.
Cluttered areas and benches invite accidents.

GUARD AGAINST ELECTRIC SHOCK.
Always make sure that the power supply corresponds to the voltage and frequency specified on the rating label. Avoid body contact with earthed surfaces such as pipes, radiators, cooking ranges, refrigerators etc.

KEEP CHILDREN AWAY.
Do not let visitors touch the appliance or its cord. All visitors should be kept away from work area.

STORE IDLE ELECTRICAL APPLIANCES.
When not in use, electrical appliances should be stored in a dry, high or locked-up place, out of reach of children.

DO NOT FORCE THE APPLIANCE.
It will do the job better and safer at the rate for which it was intended.

USE THE RIGHT APPLIANCE.
Do not force small tools or attachments to do the job of a heavy duty tool. Do not use tools for purposes not intended.

DRESS PROPERLY.
Do not wear loose clothing or jewellery; they can be caught in moving parts. Long hair should be tied up.

KEEP GUARDS AND SAFETY DEVICES IN PLACE AND IN GOOD WORKING ORDER.
Do not use the appliance without guards or safety devices, if such exist.

AN EXTENSION CORD SHOULD NOT BE USED UNLESS ABSOLUTELY NECESSARY.
In such case, make sure that the extension cord and its plug match the appliance cord and plug by type, size, shape and other qualifications, and that the extension cord is properly wired and in good condition. Do not use extension cord with diameter smaller than 2,5 mm^2 or length longer than 20 m, otherwise the motor may be damaged.

DO NOT OVERREACH.
Keep proper footing and balance at all times.

MAINTAIN APPLIANCES WITH CARE.
Follow instructions for lubrication and changing accessories. Inspect the cord periodically and if damaged have it repaired by an authorized service center. Inspect extension cords periodically and replace if damaged. Keep handles dry, clean and free from oil and grease.

DISCONNECT ELECTRICAL APPLIANCES ALWAYS WHEN NOT IN USE AND BEFORE INSTALLING, SERVICING, ADJUSTING AND CHANGING ACCESSORIES.

REMOVE ADJUSTING KEYS AND WRENCHES.
Form the habit of checking to see that keys and adjusting wrenches are removed from the appliance before turning it on.

AVOID UNINTENTIONAL STARTING.
Ensure switch is off when plugging it in.

ALWAYS STAY ALERT AND WATCH WHAT YOU ARE DOING.
Use common sense when operating the appliance. Do not use the appliance while you are tired, sick or under the influence of alcohol, drugs, medication or other substances that could affect your ability to react.

CHECK THE APPLIANCE FOR DAMAGES.
If you notice any damages in the appliance, in its guards or other parts, do not use it until it has been repaired in an authorized service center. Check for alignment of moving parts, free running of moving parts, breakage of parts, mounting and any other conditions that may affect the appliance operation. Damaged parts should be properly repaired or replaced by an authorized service center unless otherwise indicated in this instruction manual. Have defective switches replaced by an authorized service facility. Do not use the appliance if the switch does not turn it on and off.

USE ONLY ORIGINAL SPARE PARTS AND ACCESSORIES.
The use of any other spare parts or accessories than original parts may cause a risk of personal injury.

REPAIRS SHOULD ONLY BE CARRIED OUT BY AN AUTHORIZED SERVICE CENTER USING ONLY ORIGINAL SPARE PARTS, OTHERWISE THIS MAY RESULT IN CONSIDERABLE DANGER TO THE USER.

- The lift may only be used by qualified staff properly trained for the specific use of this machine.
- If the equipment is used below 0°C, the freezing of the air pressure system should be prevented, and the compressed air must be filtered by water filtration.
- The work area must be free from people or objects which could be a danger for lifting operation.
- The weight of the lifted vehicle should not exceed the lifting capacity.
- Always ensure the safety devices are engaged before any attempt to work on or near vehicle.
- Make sure that the machine and its devices are working correctly, according to the specific instructions for maintenance.
- Lower the lift to its lowest position when service finished.
- Do not modify the equipment without manufacturer's advice.
- If the equipment is not to be used any more, owners are suggested to make it unusable by removing the power supply connections, emptying the oil tank and disposing the liquids by right way.
- If the lift is to be left unused for a long period, proceed as follows:
  - Disconnect the energy source;
  - Empty the oil tank.
  - Grease the moving parts which might be damaged by dust or drying out.
- Fire-fighting devices (provided by user) should be equipped on site.

Caution!

- The equipment must be operated, used or maintained by qualified personnel who has obtained specialized training. Arbitrary change of equipment parts may result in damage directly or indirectly if there is no approval by manufacturer.
- No other person except for operator should not approach the equipment when it is in operation.
- Do not put the lift in extreme temperature or humid environment.
- The lift should be prevented from dust, ammonia, alcohol, diluents, spray adhesive and others.
- The routine inspection for lift should not be conducted when the lift is in failure or damaged. Original equipment parts should be used when parts are repaired or exchanged.
- The lift should never be in overload. The rated loading capacity is marked on the lift.
- It is forbidden to raise the lift when there is person in the lifted vehicle. Clients or spectators should be away from the lifting area.
- Make sure there is no obstacle, grease, machine oil, refuse or other impurities in the lifting area.
- As for some types of vehicles, the removal or installation of parts may result in sever gravity shift or instability, so the vehicles should be balanced by supports.
- Use proper equipment, tools and protection facilities.
- Please pay special attention to the different safety identifiers on the lift.
- It is forbidden to touch the moving parts in operation.
- It is forbidden to remove safety device or make it useless.

Warning labels

Caution		WARNING		
The operator is not allowed to stay under the vehicle during service	The operator and bystanders should keep a safe distance to the machine.	Only trained technicians are permitted to operate the lift.	When lowering the lift, do not use an auxiliary stand or wooden stick.	Do not shake the vehicle when it still lays on the lifts arms.
Watch your hands when the lift raises and lowers.	Never lift or lower just one side track.	Do not modify the safety system of the lift.	Watch your feet when the lift lowers.	Ensure the lifting weight is balanced on the two tracks to avoid tilting and sliding.
Failure to follow warnings can result in machine errors and danger to the operator. Regular machine maintenance ensures long service life and safety of the operator.				
	Keep clean in machine groove.	Please read carefully the operation manual before operation.	Keep the car that is being serviced parallel with the lifting track.	High voltage in control box.

TECHNICAL DATA

Rated lifting weight	3000 kg
Lifting height	1000 mm
Platform width	490 mm
Platform length	1460 mm–1990mm
Lifting time	40 s
Initial height	115 mm
Motor power	1.5 kW
Motor voltage	220 V/380 V
Oil pressure	16–26 Mpa
Air pressure	0.6–0.8 Mpa
Noise level	max. 80 dB (A)

This product fulfils the requirements of quality class HA 2807.

Dimensions

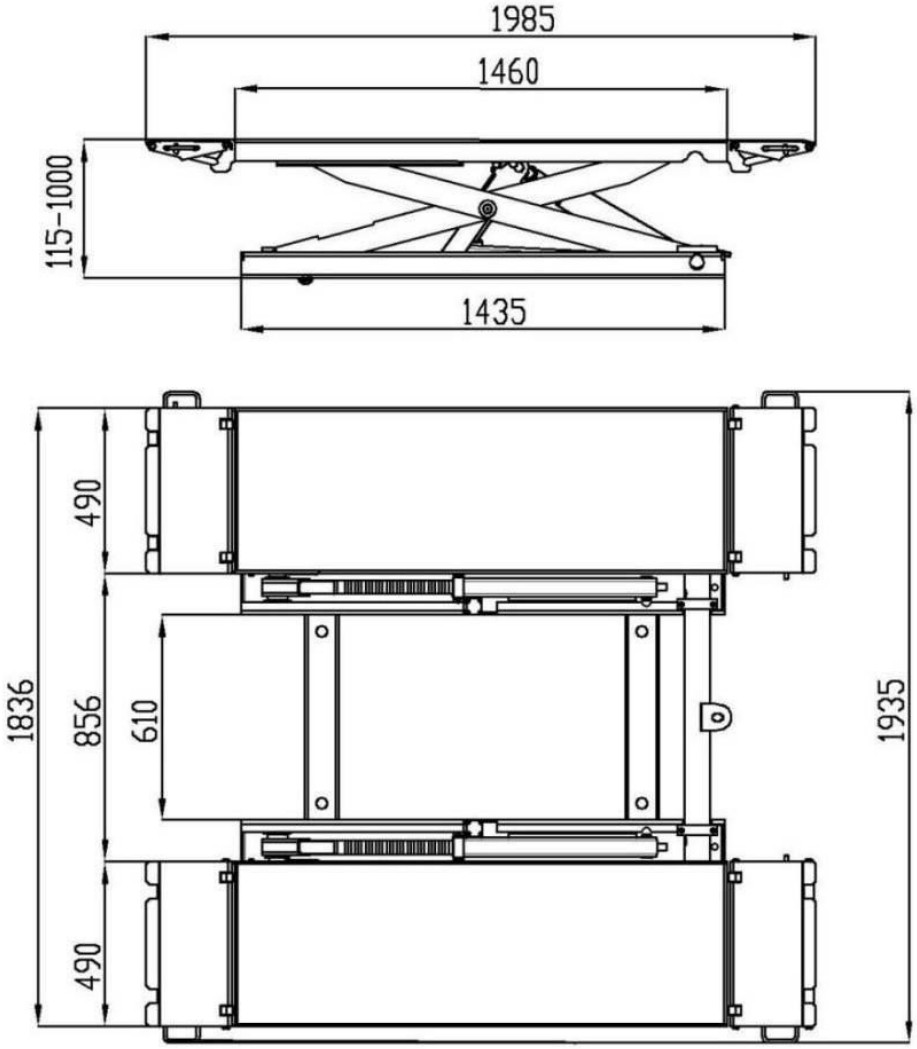

PRODUCT DESCRIPTION

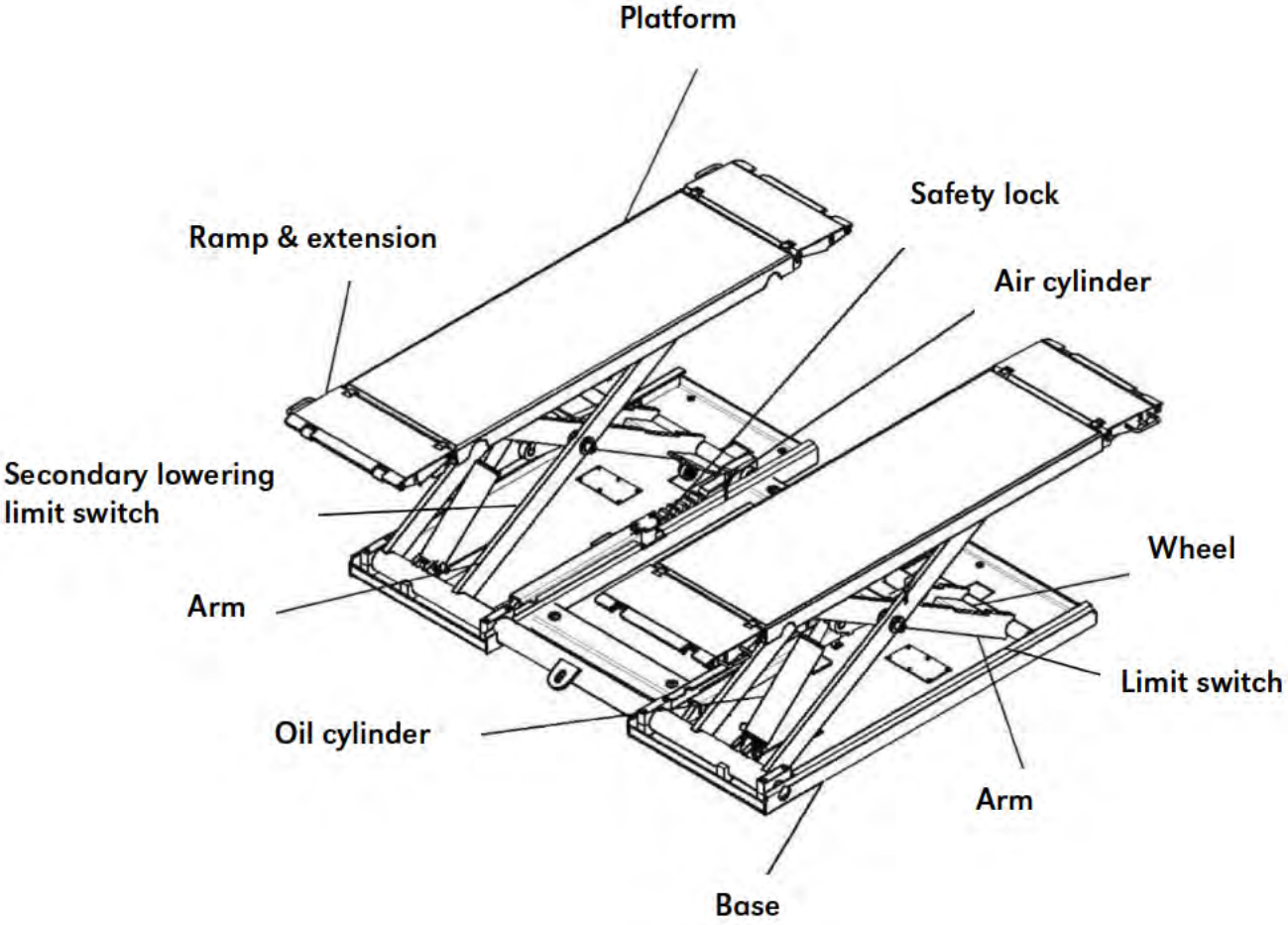

Features

- The lift is equipped with an easily-disassembled moving roller for easy movement.
- Pneumatic safety lock: before descending, rising and unlocking ensure first simultaneous unlocking.
- Initial height 115 mm, on-ground mounted, self-contained ramps.
- Powerful double cylinder
- The hydraulic system uses solenoid valves and high-quality seals.
- The lift consists of four parts: rack, hydraulic system, pneumatic system, electrical system and safety device.

INTENDED USE

This middle rise scissor lift has been designed and constructed for lifting vehicles with the sole purpose of performing service, repairing and inspection. The lift is mainly used for tire service or other quick service around vehicles. This appliance must be only used for the purpose of which it is expressly designed. It is forbidden to lift people or others not specified in this manual. Any other use not described here is considered improper and irrational, and thus it is forbidden and under the whole responsibility of the operator. The manufacturer cannot be held responsible for any damage or injuries caused by improper use or by the non-observance of these instructions.

PACKAGING & TRANSPORTATION

All the operations such as packaging, handling, transportation and dismounting should be operated by specialized technicians.

Goods should be handled and moved by crane or fork lift truck. To prevent goods from falling down during the lifting operation, one person should be in charge of observing the goods to avoid accidents.

The goods should be transported by vehicles or liners. Goods should be stored in containers if they are shipped by liners. The control trolley should be kept upright during the transportation. In addition, extrusion of goods should be avoided.

When the goods arrive at the destination, it is necessary to check whether the goods are complete to prevent damage and loss during the transportation. If there is any damage in the package, inspection to the damaged box should be conducted with the packing list to confirm the situation of the damage and loss of goods. In case of damage or loss of goods, notify the person responsible for the transportation immediately.

The equipment is extremely heavy! Manual loading, unloading and handling is forbidden. Lifting of goods during loading and unloading should be done by crane or forklift.

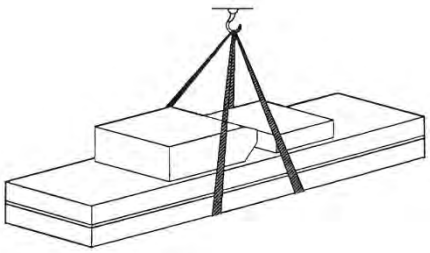

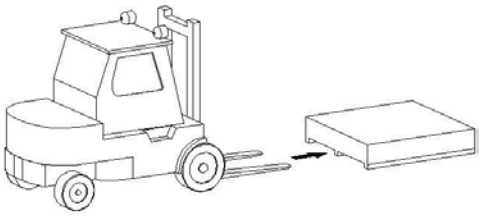

INSTALLATION

Packing list

Item	Quantity
Scissor lift	1
Rubber block	4
Anchor bolt M16X120 for fixing lifts	8
Ramp components	4
Control box	1

Before installation

Identify the components and check for shortages. Contact the seller immediately if you find shortages. Installation, adjusting and testing operations are to be performed by qualified staff only.

You may start to connect oil hose, air supply and power after the above preparations.

Oil hose connecting

See the hydraulic diagram for oil hose connecting.

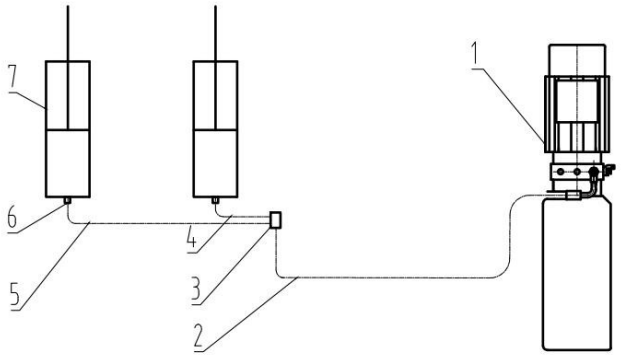

1. Motor
2. Main oil hose
3. Diverting valve
4. Oil cylinder hose
5. Oil cylinder hose
6. Oil cylinder joint
7. Oil cylinder

Pneumatic system connection

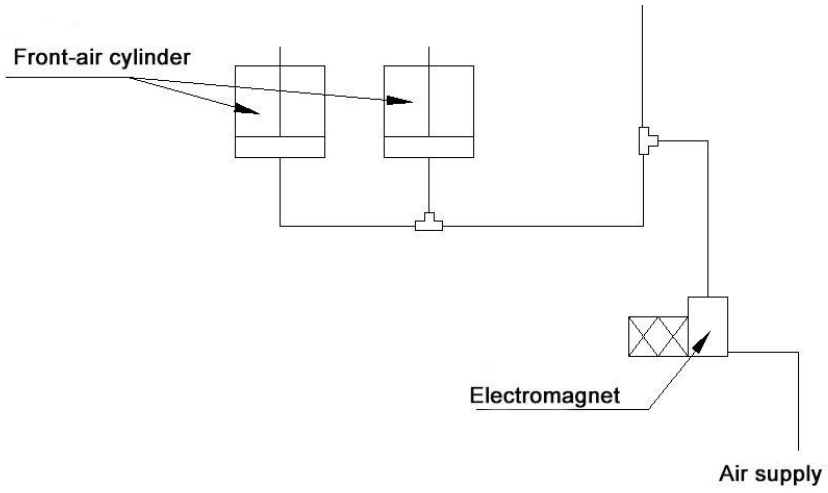

Power supply connecting

Connect power line according to the electric wiring diagram.

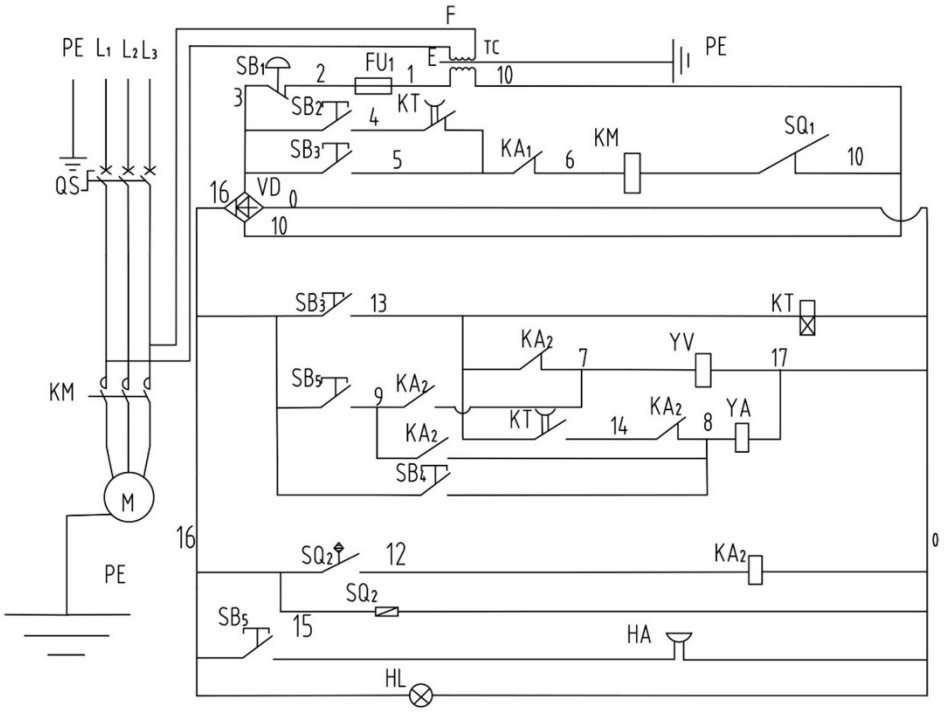

SB1	Emergency stop button
SB2	Up button
SB3	Down button
SB4	Lock button
SB5	Down II button
KM	Contactor
KT	Time relay
SQ1	Limit switch
SQ2	Secondary lowering limit switch
PE	Electrical grounding
HL	Light
QS	Power switch
M	Motor
FU1	Fuse
KA1	Relay 1
KA2	Relay 2
TC	Transformer
HA	Alarm
YA	Electromagretic valve
YV	Unloading valve
VD	Rectifier

⏚	L1 L2 L3	0 7	0 8	0 16 12	10 17	U V W	⏚
PE	Power supply	Air valve	Oil valve	Secondary lowering limit switch	Limit switch	Motor	PE

Assembling wheels

The wheels have been assembled at the factory, just push the roller into the card slot before use, as shown below:

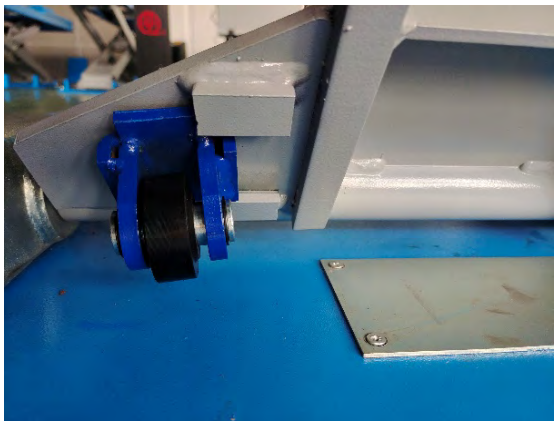

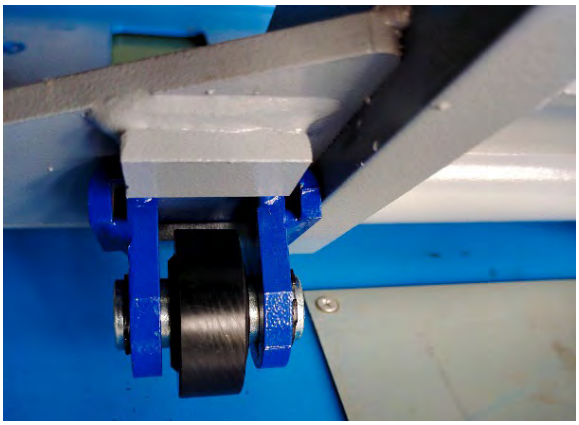

Wiring of the secondary lowering limit switch

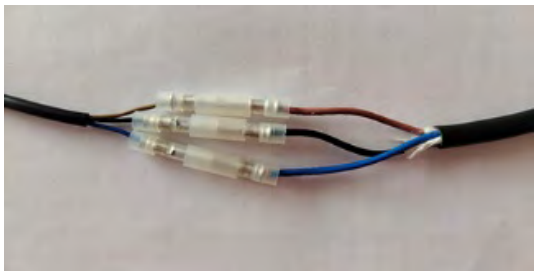

Connect the three strands one by one according to the color,as shown below:
black—black, blue—blue, brown—brown

Wiring of the limit switch

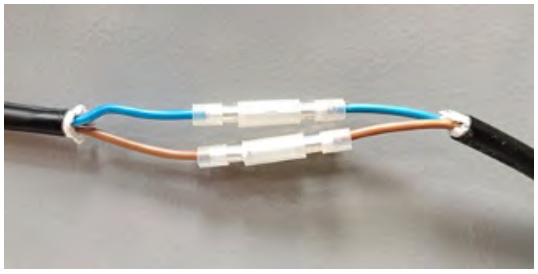

Connect the two strands one by one according to the color, as shown below:
brown—brow, blue—blue

Spiral casing

Wrap one end of the black spiral casing around the wire, turn the black spiral casing counterclockwise to cover the entire exposed wire and remove the remaining black spiral casing.

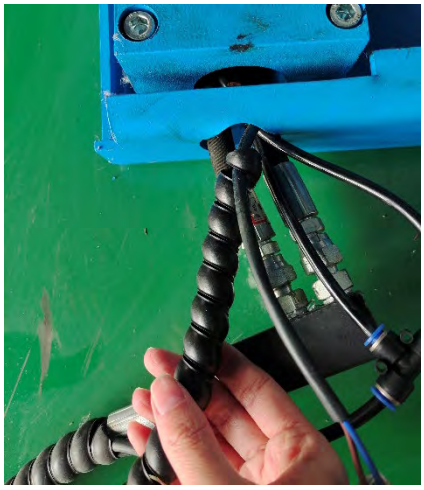

Refill the tank

Pour 5 liters of hydraulic oil into the oil tank. The highest level should be 15 mm from the top of the tank and the lowest level should be 30 mm from the top of the tank.

Base frame fixed

The lift is designed also for portable use, which means that you may use it without fixing. If fixing is needed, please refer to the space requirements.

Loading test

Never try to use the lift with a vehicle on it without testing. This step is very important to check if there is any leakage in the hydraulic line connectors. Raise and lower the lift without load two or three times. If there's no abnormal noise or leakage after running two or three times, run with load never exceeding 2000 kg at a low height. Then raise higher gradually.

OPERATION

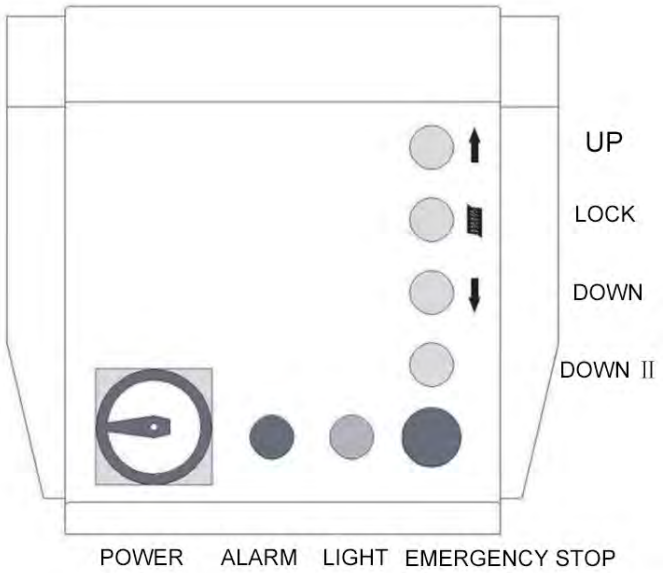

Control panel

Controls for operating the lift are:

Power

The power switch can be set in two positions:

- 0 position: the lift electric circuit is not powered; the switch can be padlocked to prevent the use of the lift.

- 1 position: lift electric circuit is powered

Light

Light shows that the electric circuit is powered

UP button

When pressed, the motor and hydraulic circuit are operated and the lift will be raised.

Lock

Lock button releases the safety locks.

Down

When pressed, the lift will take seconds to release the safety by means of the electromagnets and then the lowering solenoid valve is powered: the lift begins to lower under its weight and the load lifted.

Down2

Down2 button lowers the lift to the ground with a beeping warning sound. Before using this button, check that there is nothing between the parts of the lift and the floor.

Emergency Stop

Raising the lift

Turn on the power switch, turn the selector switch to the power-on position, press "UP" button, and the lifts will rise. Meanwhile, the motor starts running, the hydraulic oil enters the cylinder, and the platforms rise. Release the "UP" button and the platforms will immediately stop rising. Meanwhile, the motor stops running, but the insurance jaw falls on the safety rack for the "two-position three-way solenoid valve" is powered off.

Lock teeth

When the platform is lifted to the working height, the insurance jaw may not be in the safety rack, so it is necessary to ensure that the insurance jaw sliding into the lock teeth. Once the lift is locked, the maintenance work can be performed. Before locking, it is important to check if the insurance jaw is engaged with the lock teeth.

Lowering the lift

Press the DOWN switch; The lift will descend, to the safety height of 300mm;
Press the DOWN2 button until the lift is lowered to ground completely. A beep sound is heard during the last travel.

REPAIR & MAINTENANCE

We will give the user one-year warranty of quality for the equipment. If there is something wrong with the equipment within the term of service, we will repair or replace the product according to the user's demand. The manufacturer will not take any responsibility for damage caused by improper installation and operation, overload running, normal mechanical abrasion and insufficient maintenance. The warranty will be carried out on the basis of the type and serial number of the equipment. Therefore, the user should provide them to the manufacturer without fail.

The listed intervention times can be changed according to the kind of service, environment, frequency of use, etc.

- For first time use or after a long break (more than one month) after decommissioning, hydraulic oil should be added before normal operation. If you need to add oil in normal use, check the unit for leaks and do not use the unit until you have determined the cause of the oil drop.
- Lubricating oil must be injected into all oil filling holes once a week.
- Keep the upper and lower rollers clean and apply grease.
- Clean the oil filter of the oil tank every 3 months (with gasoline), replace the hydraulic oil after 3 months for the first time and after that replace it every six months. When changing the oil, clean the oil tank and oil filter.
- The compressed air pressure used in the pneumatic system is 0.6–0.8 Mpa.

Daily pre-operation check

- **Check safety lock audibly and visually in operation!**
- Check hydraulic connections and hoses to avoid any leakage.
- Check cable connections, wiring and switch to avoid damage.
- Check and tighten bolts, nuts and screws.

Weekly maintenance

- Check the cleanness of the moving parts.
- Check the safety device.
- Check hydraulic oil level.
- Check and tighten bolts, nuts and screws.

Monthly maintenance

- Check the tightness of screws.
- Check the hydraulic system seals and tighten any loose parts if necessary.
- Check the greasing and wear condition of pins, rollers, bushes, trolley structure as well as arms and relevant extensions. If necessary, replace the damaged parts by original spare parts.

Yearly maintenance

Empty the tank and check the condition of the hydraulic oil. Clear the oil filter.

TROUBLESHOOTING

Problem	Cause	Solution
Motor fails to rotate upon rising.	- The button switch is not connected. - AC contactor coil break - The limit switch is not closed.	Contact an authorized electrician.
Motor is rattling but fails to rotate.	Phase loss for three-phase power	Contact an authorized electrician.
Motor can rotate but lift fails to rise.	1. Motor rotates in reverse. 2. Hydraulic oil is not sufficient. 3. Due to transportation and other reasons, the pump is filled with air causing air blockage. 4. Relief valve failure 5. Lowering solenoid valve plug gets stuck. 6. Oil pump seals damaged and oil leaked 7. If the motor is running heavy and shaking, the filter mesh of the oil filter is seriously blocked. 8. The main solenoid valve is not open. 9. The manual knob of the lowering solenoid valve is left loose.	1. Contact an authorized electrician. 2. Add hydraulic oil. 3. Remove the relief valve and press “UP” button (Attention! The oil will spray!), when the oil flows out of the hole, re-install the relief valve and tighten. 4. Check the sealing condition of the relief valve plug, clean the valve or replace the damaged sealing gasket. 5. Check the solenoid valve and clean the valve plug. 6. Remove the 4 screws connected to the pump and the tank, remove the gear pump, check and replace seals. 7. Clean the oil filter. 8. Check or replace the solenoid valve. 9. Tighten the manual knob.

Lift rises too slowly.	Oil pump seals damaged and oil leaked	Remove the 4 screws connected to the pump and the tank, remove the gear pump, check and replace seals.
Lift shaking when working	- There is air in the hydraulic circuit. - The upper part of the oil pump suction pipe leaks. - Oil filter blocked	- Follow the instructions and exhaust air. - Check the oil pump suction pipe connection and sealing condition. - Clean oil filter.
Lift can rise but not descend.	1. Lowering solenoid valve is not powered. 2. Lowering solenoid valve is damaged and cannot work. 3. The internal contact of the button switch is improper. 4. Unloading solenoid valve is not open. 5. Air pressure is not enough to lift the insurance jaw.	1. Check if the connection between "DOWN" button and the lowering solenoid valve has an open circuit. 2. Check and repair the solenoid valve. 3. Check button switch. 4. Check or replace the solenoid valve. 5. Adjust the pressure of compressed air.

STORAGE & SCRAPPING

Storage

The machinery and equipment should be placed in indoor warehouse.
Storage temperature: −25℃−55℃.

Scrapping

When the equipment service lift is expired and can no longer be used, disconnect the power supply and scrap it according to local regulations.

EY-vaatimustenmukaisuusvakuutus (Alkuperäinen EY-vaatimustenmukaisuusvakuutus)

Me

Isojoen Konehalli Oy
Keskustie 26
61850 Kauhajoki As
Puh. +358 (0)20 1323 232
tuotepalaute@ikh.fi

vakuutamme yksinomaan omalla vastuulla, että seuraava tuote

Laite: Tasonostin
Tuotemerkki: Meganex
Malli/tyyppi: MEG135A (L-S-7)

täyttää

konedirektiivin (MD) 2006/42/EY

vaatimukset sekä on seuraavien harmonisoitujen standardien sekä teknisten eritelmien mukainen:

EN1493:2010, EN 60204-1:2006 + A1:2009

Kauhajoki 28.4.2021

Valmistaja:
Isojoen Konehalli Oy

Harri Altis, ostopäällikkö (valtuutettu kokoamaan teknisen tiedoston)

EG-försäkran om överensstämmelse (Översättning av original EG-försäkran om överensstämmelse)

Vi

Isojoen Konehalli Oy
Keskustie 26
61850 Kauhajoki As
Tel. +358 (0)20 1323 232
tuotepalaute@ikh.fi

försäkrar enbart på vårt eget ansvar att följande produkt

Typ av utrustning: Saxlyft
Varumärke: Meganex
Typbeteckning: MEG135A (L-S-7)

uppfyller kraven i

maskindirektivet (MD) 2006/42/EG

och att följande harmoniserade standarder och tekniska specifikationer har tillämpats:

EN1493:2010, EN 60204-1:2006 + A1:2009

Kauhajoki 28.4.2021
Tillverkare:
Isojoen Konehalli Oy

Harri Altis, inköpschef (behörig att ställa samman den tekniska dokumentationen)

EC Declaration of Conformity (Translation of the original EC Declaration of Conformity)

We

Isojoen Konehalli Oy
Keskustie 26
61850 Kauhajoki As
Tel. +358 (0)20 1323 232
tuotepalaute@ikh.fi

declare under our sole responsibility that the following product

Equipment: Scissor lift
Brand name: Meganex
Model/type: MEG135A (L-S-7)

is in conformity with the

Machinery Directive (MD) 2006/42/EC

and the following harmonized standards and technical specifications have been applied:

EN1493:2010, EN 60204-1:2006 + A1:2009

Kauhajoki 28.4.2021
Manufacturer:
Isojoen Konehalli Oy

Harri Altis, Purchase Manager (authorized to compile the Technical File)

Sähkö- ja elektroniikkalaitteita ei saa hävittää tavallisen kotitalousjätteen mukana, vaan ne on toimitettava asianmukaiseen keräyspisteeseen. Saadaksesi lisätietoja ota yhteys paikallisiin viranomaisiin tai liikkeeseen josta laitteen ostit.

Elektriska och elektroniska produkter får inte bortskaffas som osorterat kommunalt avfall. Lämna dem i stället in på en för ändamålet avsedd insamlingsplats. Kontakta lokala myndigheter eller din återförsäljare för mer information.

Electrical and electronic equipment must not be disposed of with household waste. Instead, hand it over to a designated collection point for recycling. Contact your local authorities or retailer for further information.

Copyright © 2022 Isojoen Konehalli Oy. Kaikki oikeudet pidätetään. Tämän asiakirjan sisällön jäljentäminen, jakeleminen tai tallentaminen kokonaan tai osittain on kielletty ilman Isojoen Konehalli Oy:n myöntämää kirjallista lupaa. Tämän asiakirjan sisältö tarjotaan "sellaisenaan" eikä sen tarkkuudesta, luotettavuudesta tai sisällöstä anneta mitään suoria tai epäsuoria takuita eikä nimenomaisesti taata sen markkinoitavuutta tai sopivuutta tiettyyn tarkoitukseen, ellei pakottavalla lainsäädännöllä ole toisin määrätty. Asiakirjassa olevat kuvat ovat viitteellisiä ja saattavat poiketa toimitetusta tuotteesta. Isojoen Konehalli Oy kehittää tuotteitaan jatkuvasti ja varaa itselleen oikeuden tehdä muutoksia ja parannuksia tuotteeseen ja tähän asiakirjaan milloin tahansa ilman ennakkoilmoitusta. Mikäli tuotteen teknisiä ominaisuuksia tai käyttöominaisuuksia muutetaan ilman valmistajan suostumusta, EU-vaatimustenmukaisuusvakuutus lakkaa olemasta voimassa ja takuu raukeaa. Isojoen Konehalli Oy ei vastaa laitteen käytöstä aiheutuvista välittömistä tai välillisistä vahingoista. • Copyright © 2022 Isojoen Konehalli Oy. Alla rättigheter förbehållna. Reproduktion, överföring, distribution eller lagring av delar av eller hela innehållet i detta dokument i vilken som helst form, utan skriftlig tillåtelse från Isojoen Konehalli Oy, är förbjuden. Innehållet i detta dokument gäller aktuella förhållanden. Förutom det som stadgas i tillämplig tvingande lagstiftning, ges inga direkta eller indirekta garantier av något slag, inklusive garantier gällande marknadsförbarhet och lämplighet för ett särskilt ändamål, vad gäller riktighet, tillförlighet eller innehållet av detta dokument. Bilderna i detta dokument är riktgivande och inte nödvändigtvis motsvarar den levererade produkten. Isojoen Konehalli Oy utvecklar ständigt sina produkter och förbehåller sig rätten att göra ändringar och förbättringar i produkten och detta dokument utan föregående meddelande. EU-försäkran om överensstämmelse och garantin upphör att gälla om produktens tekniska eller andra egenskaper ändras utan tillverkarens tillstånd. Isojoen Konehalli Oy är inte ansvarig för direkta eller indirekta skador som uppstått pga användning av produkten. • Copyright © 2022 Isojoen Konehalli Oy. All rights reserved. Reproduction, transfer, distribution, or storage of part or all of the contents in this document in any form without the written permission of Isojoen Konehalli Oy is prohibited. The content of this document is provided "as is". Except as required by applicable law, no express nor implied warranties of any kind, including the warranties of merchantability and suitability for a particular purpose, are made in relation to the accuracy, reliability or content of this document. Pictures in this document are indicative and may differ from the delivered product. Isojoen Konehalli Oy follows a policy of ongoing development and reserves the right to make changes and improvements to the product and this document without prior notice. EU Declaration of Conformity is not anymore valid and the warranty is voided if the technical features or other features of the product are changed without manufacturer's permission. Isojoen Konehalli Oy is not responsible for the direct or indirect damages caused by the use of the product